MARCO VISTO con OUTLINE

Características Técnicas

Marco visto para puerta abatible Outline, realizado en aluminio AL6063-T5 para montaje sobre pared de revoque o PYL. Disponible para puertas de cristal de espesor 6 y 8 mm. Acabado lacado negro.

Instalación sencilla mediante dos escuadras de unión. También disponible la versión suelo-techo. Anclaje directo a pared mediante tornillos.

Existen dos versiones de cierre: Cierre magnético sin contacto o cerradura magnética con manillas "L" o "L-R"

Incluye junquillo de cierre y todo el herraje necesario para su montaje. Embalaje industrial.

Configuraciones disponibles

Cierre magnético sin contacto
Contactless magnetic door catcher

1PT

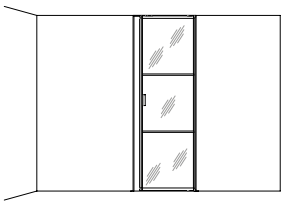

1PT+1FT



1P

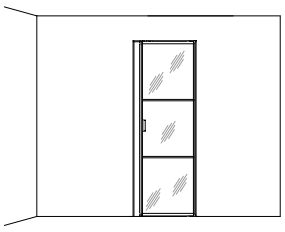

1F+1P



Cerradura magnética
Magnetic mortise lock

1PT

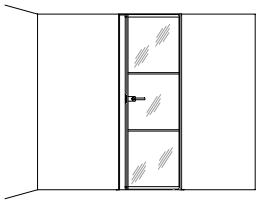

1P

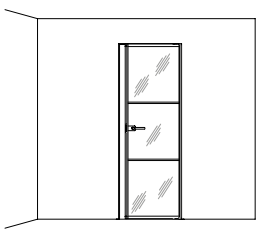

INFORMACIÓN /INFORMATION

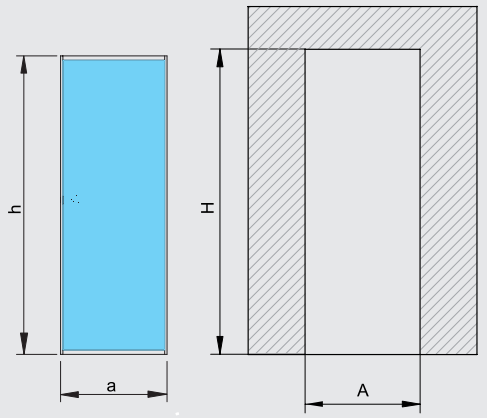

a=A-50
h=H-32
Montaje suelo-techo: h=H-11

A=a+50
H=h+32
Montaje suelo-techo: **H=h+11**

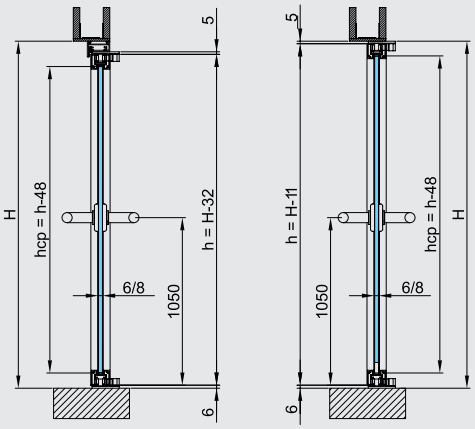

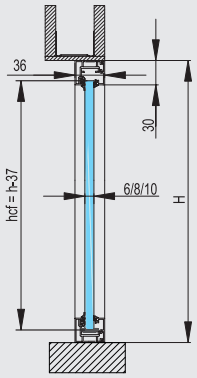

- a= Ancho de puerta
- af= Ancho de fijo
- h= Alto de puerta
- A= Ancho hueco en pared
- H= Alto hueco en pared
- Am=Ancho marco
- ac = Ancho de cristal puerta
- ap= Long. perfil horizontal
- hcp= Alto de cristal puerta
- hcf= Alto cristral fijo

- a= Door width
- af= Fixed width
- h= Door height
- A= Overall width
- H= Overall height
- Am= Frame width
- ac= Glass width
- ap= Lgth. horizontal profile
- hcp= Door glass height
- hcf= Fixed glass height

acf = ancho cristal fijo/ Fixed glass width

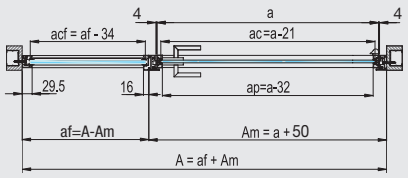

Versión con fijo lateral
Lateral fixed version

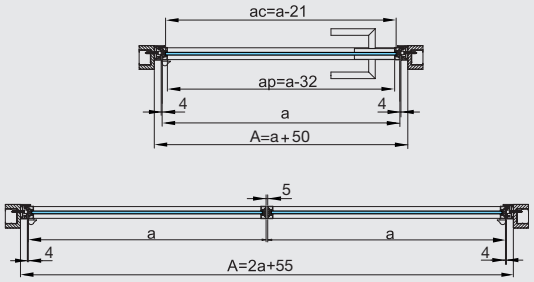

2P - Solo versión cierre magnético
Only magnetic closure version

Aplicaciones

Applications

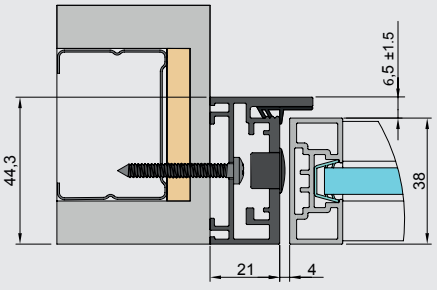

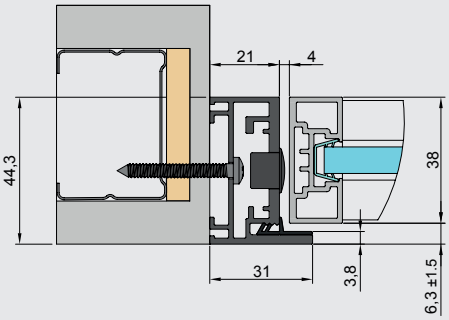

PYL / Drywall

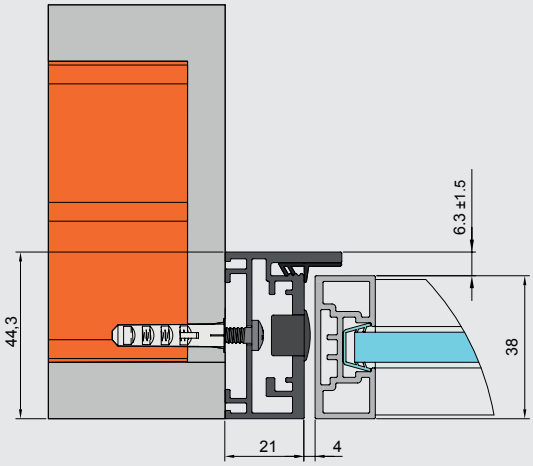

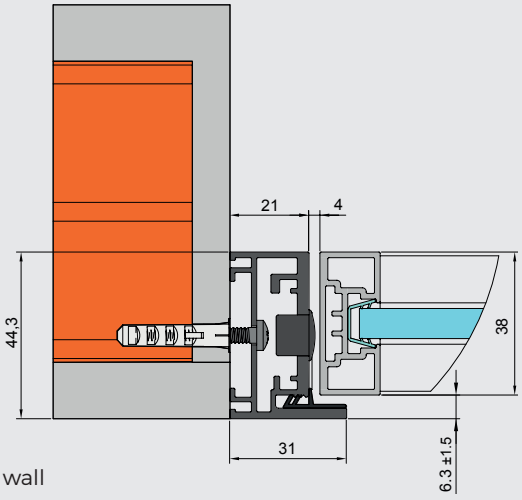

Revoque / Plaste wall





Instalaciones con Fijos
Fixed Instalations





Fijo Superior
Upper fixed

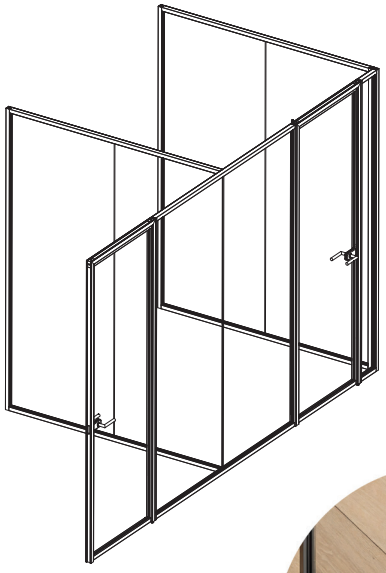

Encuentros
Conections



Particiones
Partitions

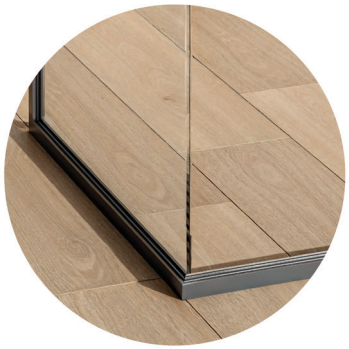

Esquina
Corner

