EvoLift - Sistemas de alzamiento
Puerta abatible simple




Moroccan Interiors
DOMESTIC ART




DOMESTIC ART
ASSOULINE

Push con regulación frontal y lateral

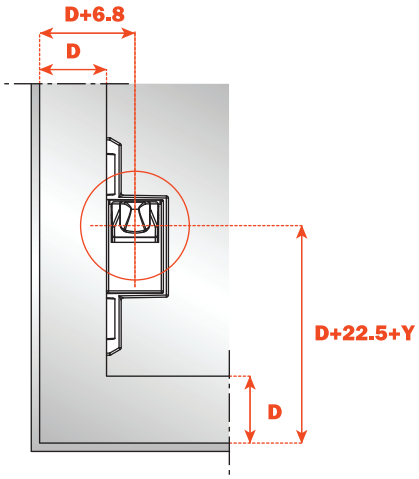

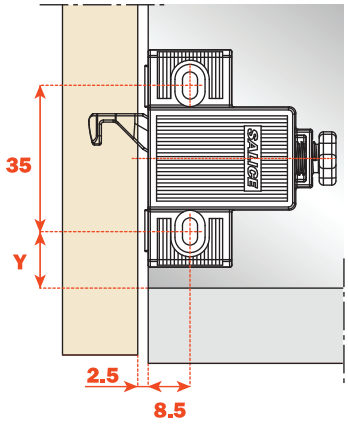

D = Cobertura de la puerta sobre el lateral y sobre la base del mueble.
Y = mín. 8.5 mm.

Push sin regulación

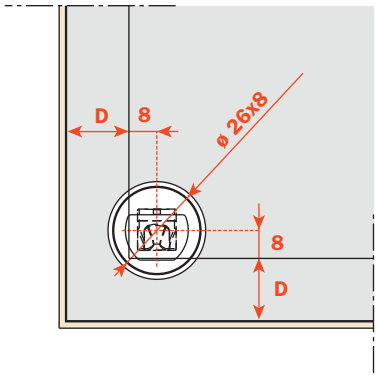

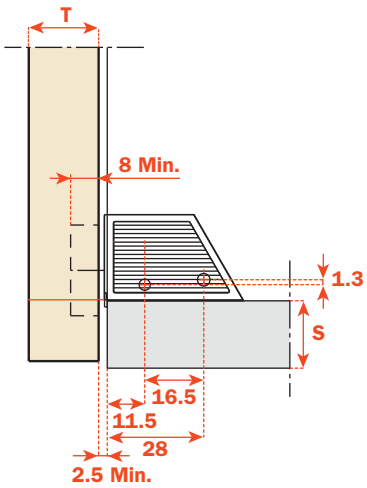

D = Cobertura de la puerta sobre el lateral y sobre la base del mueble.
Distancia de taladro del contrapulsador = D + 8.

Push magnético con contrapulsador magnético

Encajado

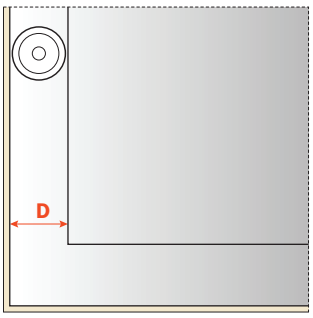

Con adaptador

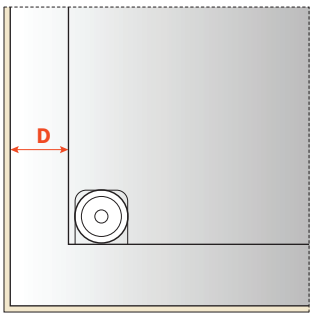

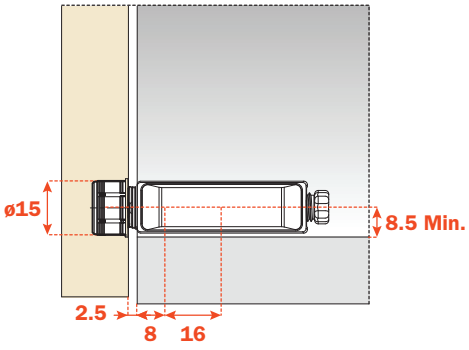

Taladro puerta de madera.

Variantes previstas para la fijación de la cazoleta:

A = cazoleta de atornillar, taladro 48x6 mm
P = cazoleta de atornillar, taladro 45x9.5 mm
U = cazoleta de atornillar, taladro 52x5.5 mm
B = cazoleta con tacos a presión, taladro 48x6 mm
R = cazoleta con tacos a presión, taladro 45x9.5 mm
W = cazoleta con tacos a presión, taladro 52x5.5 mm

D = Cobertura de la puerta sobre el lateral y sobre el techo del mueble.

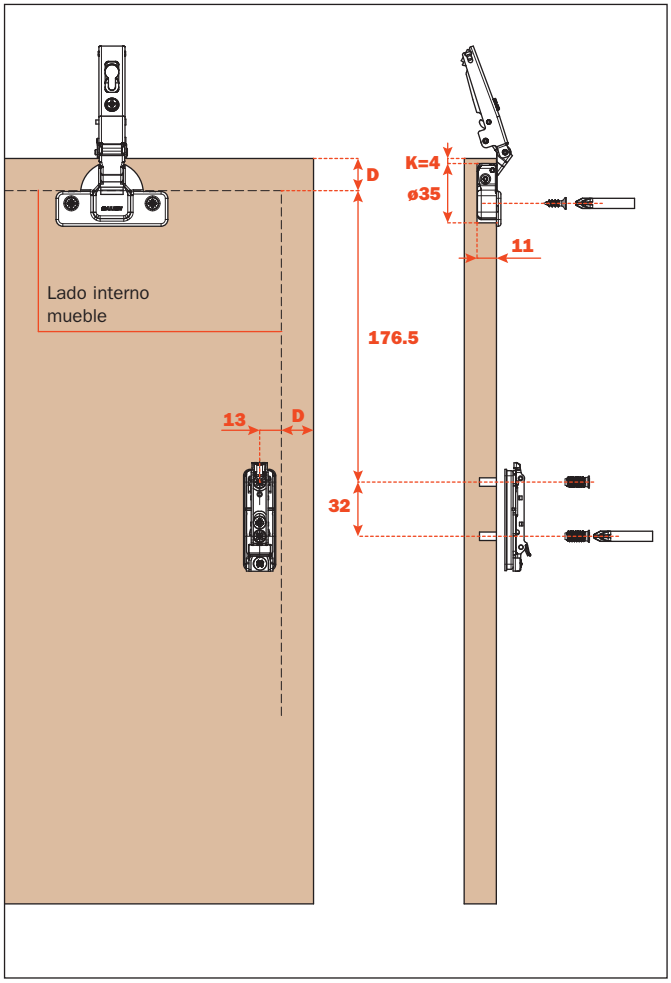

Taladro puerta con marco de aluminio anchura mín. 17 máx. 24 mm.

Para puerta con marco de aluminio, fijar la base sobre el soporte apropiado.

D = Cobertura de la puerta sobre el lateral y sobre el techo del mueble.

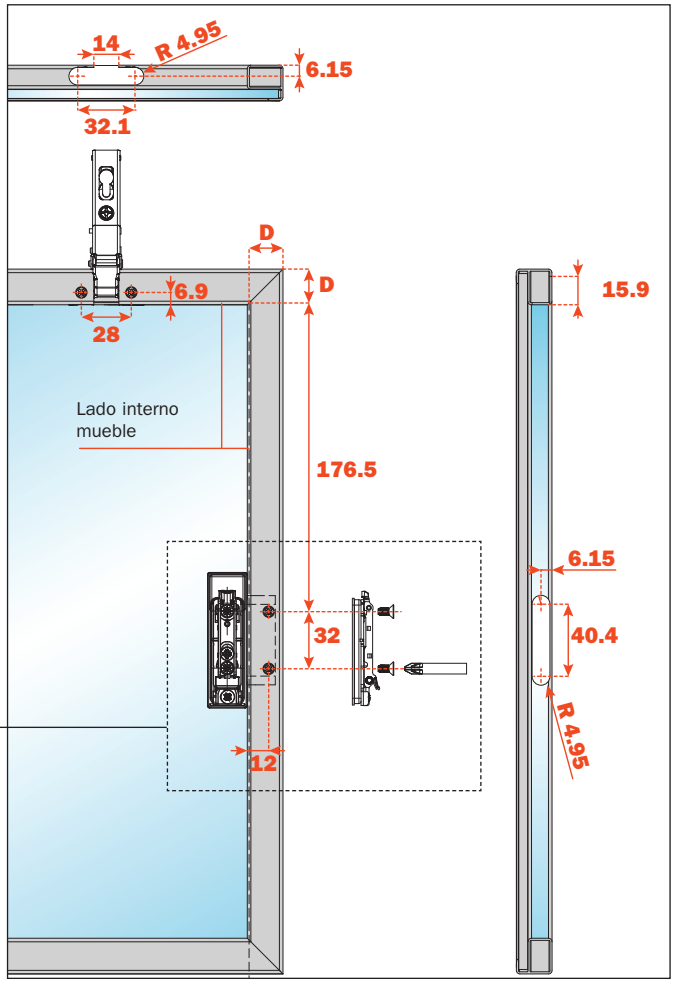

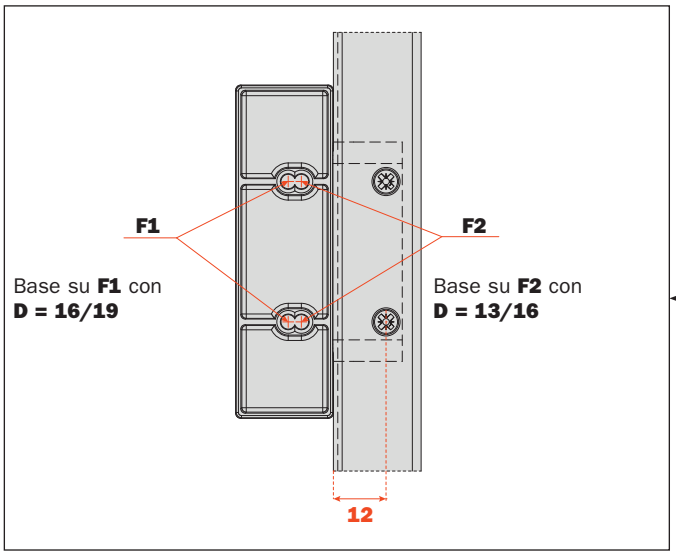

Taladro puerta con marco de aluminio anchura mín. 45 mm.

Variantes previstas para la fijación de la cazoleta:

A = cazoleta de atornillar, taladro 48x6 mm
P = cazoleta de atornillar, taladro 45x9.5 mm
U = cazoleta de atornillar, taladro 52x5.5 mm

D = Cobertura de la puerta sobre el lateral y sobre el techo del mueble.

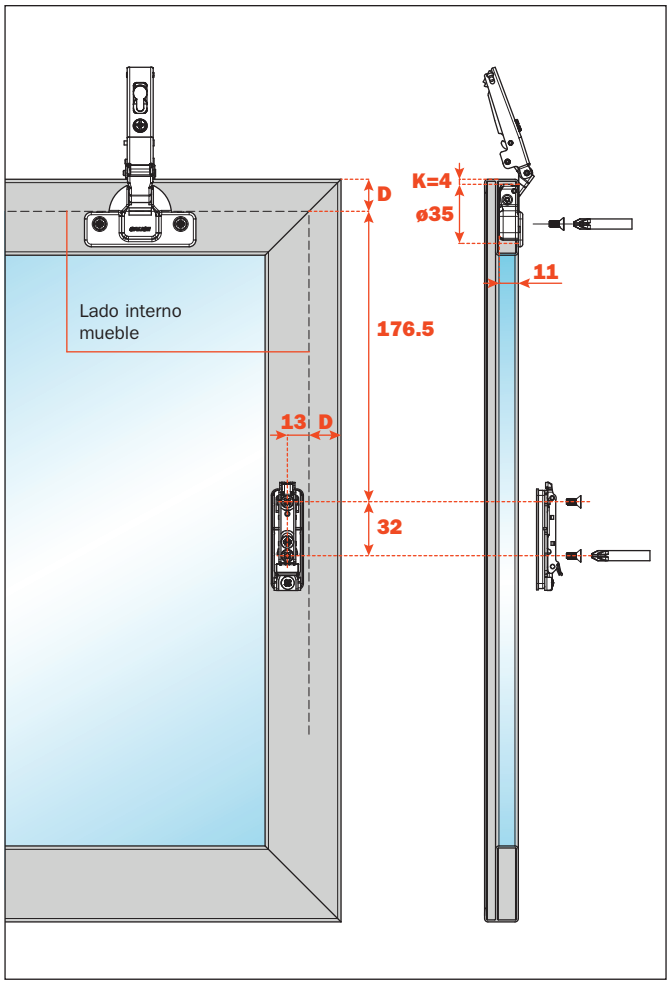

Fijación del sistema sobre el lateral del mueble.

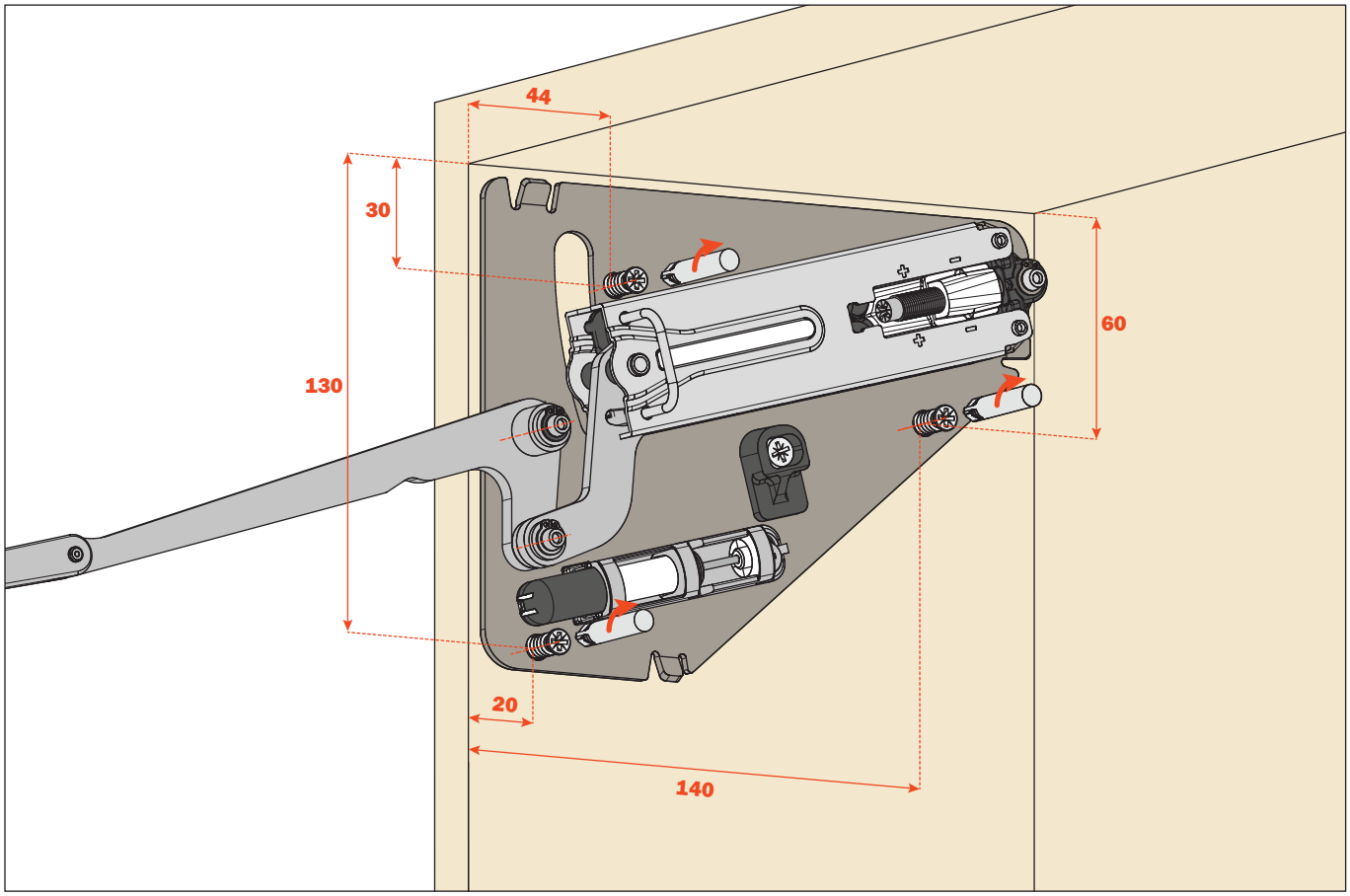

Montaje de la puerta sobre el mueble.

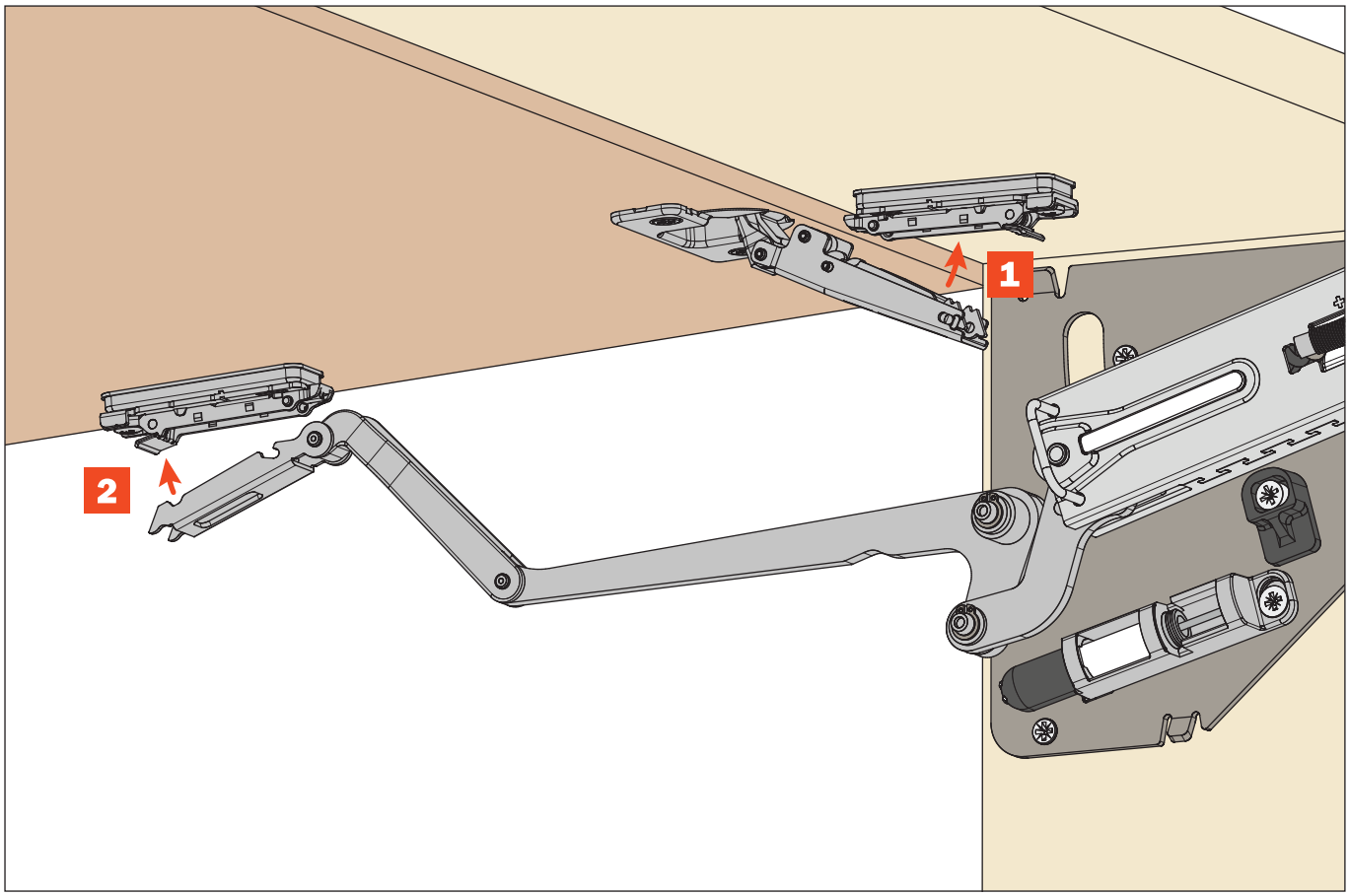

Extracción gancho de seguridad.
Bajar levemente la puerta y extraer el gancho de seguridad.

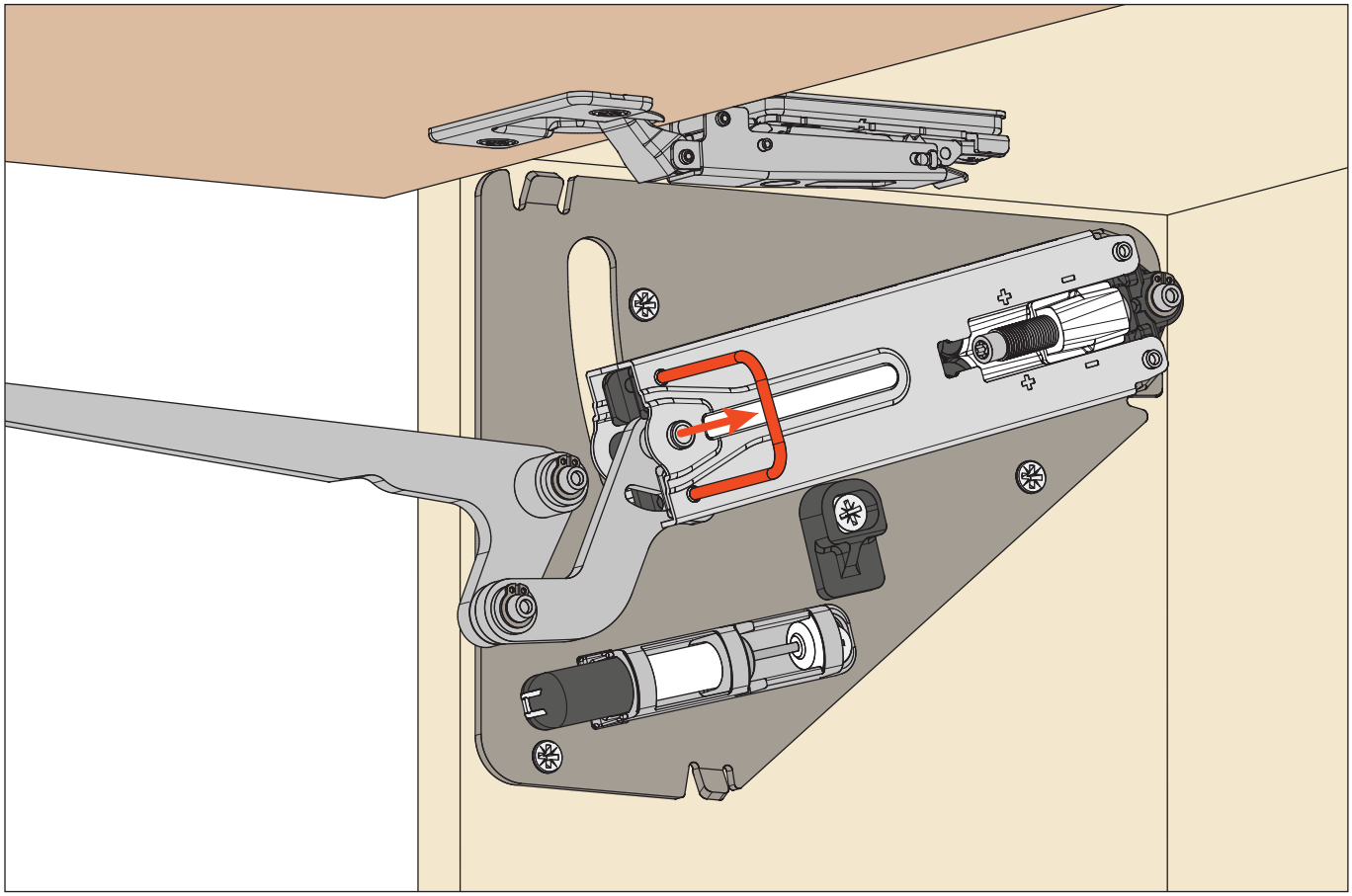

Regulación de la fuerza del sistema.

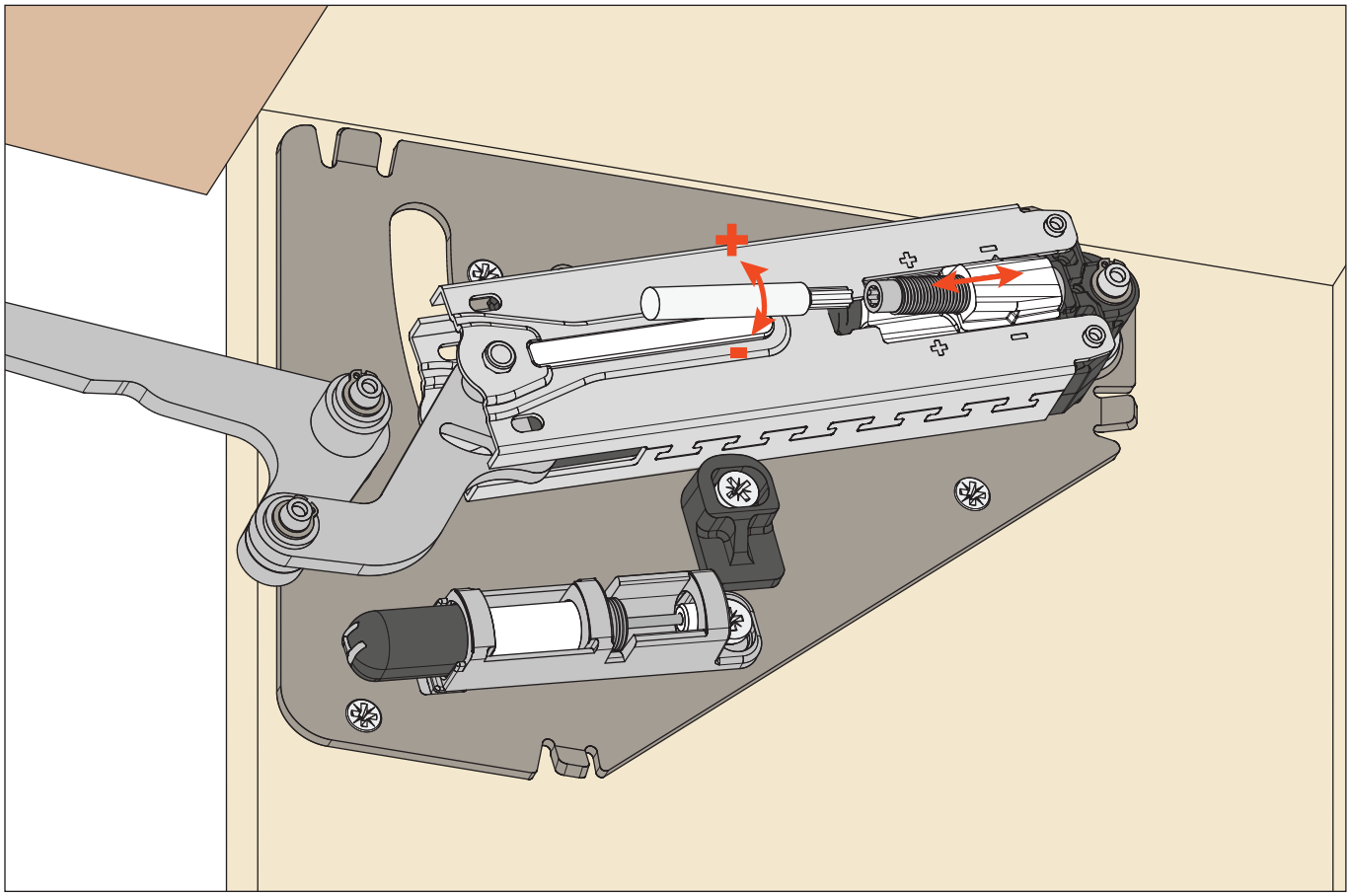

Regulación del recorrido del decelerador.

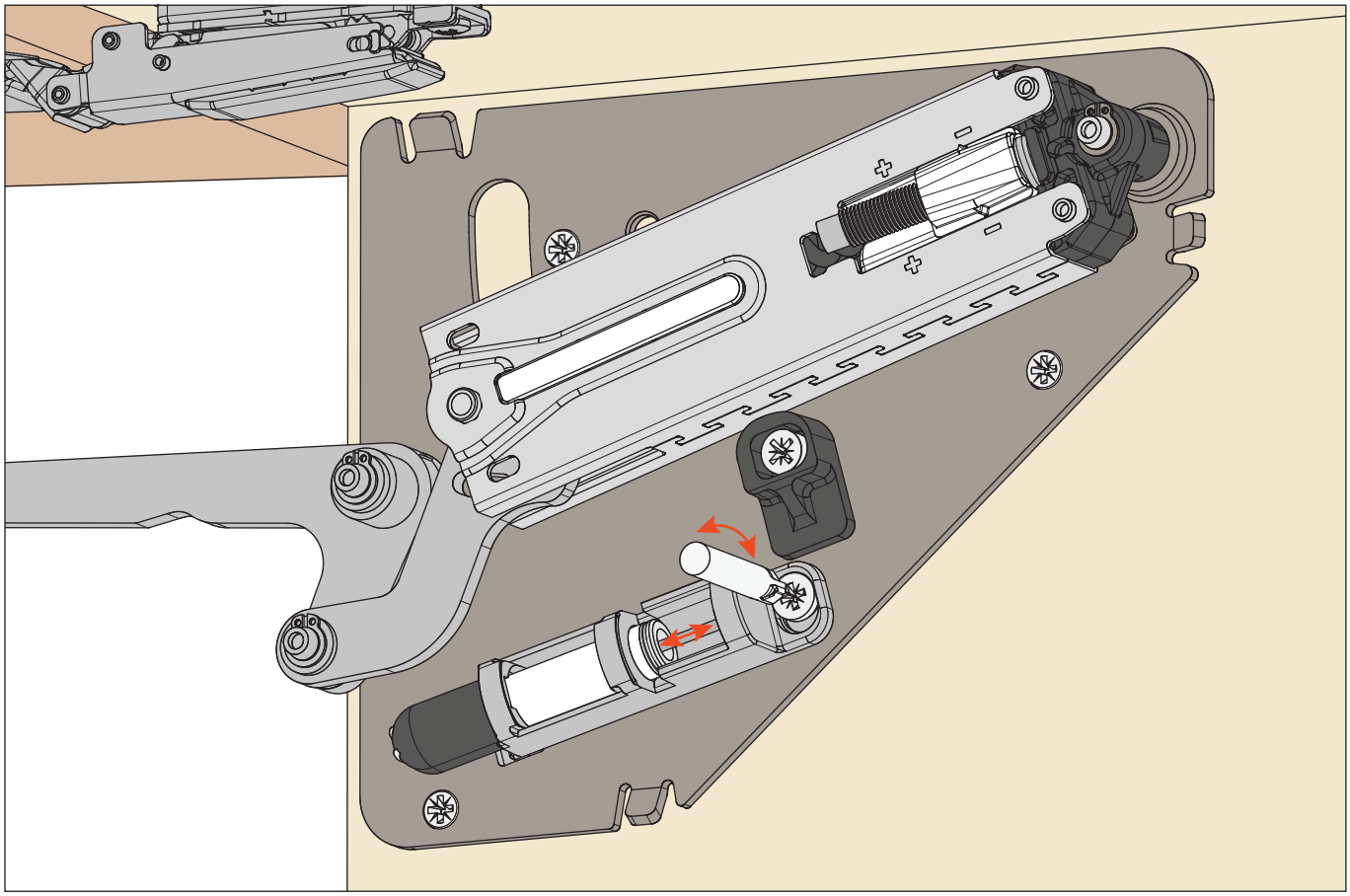

Regulación del ángulo de abertura de la puerta, mediante excéntrico, de 80° a 92°.

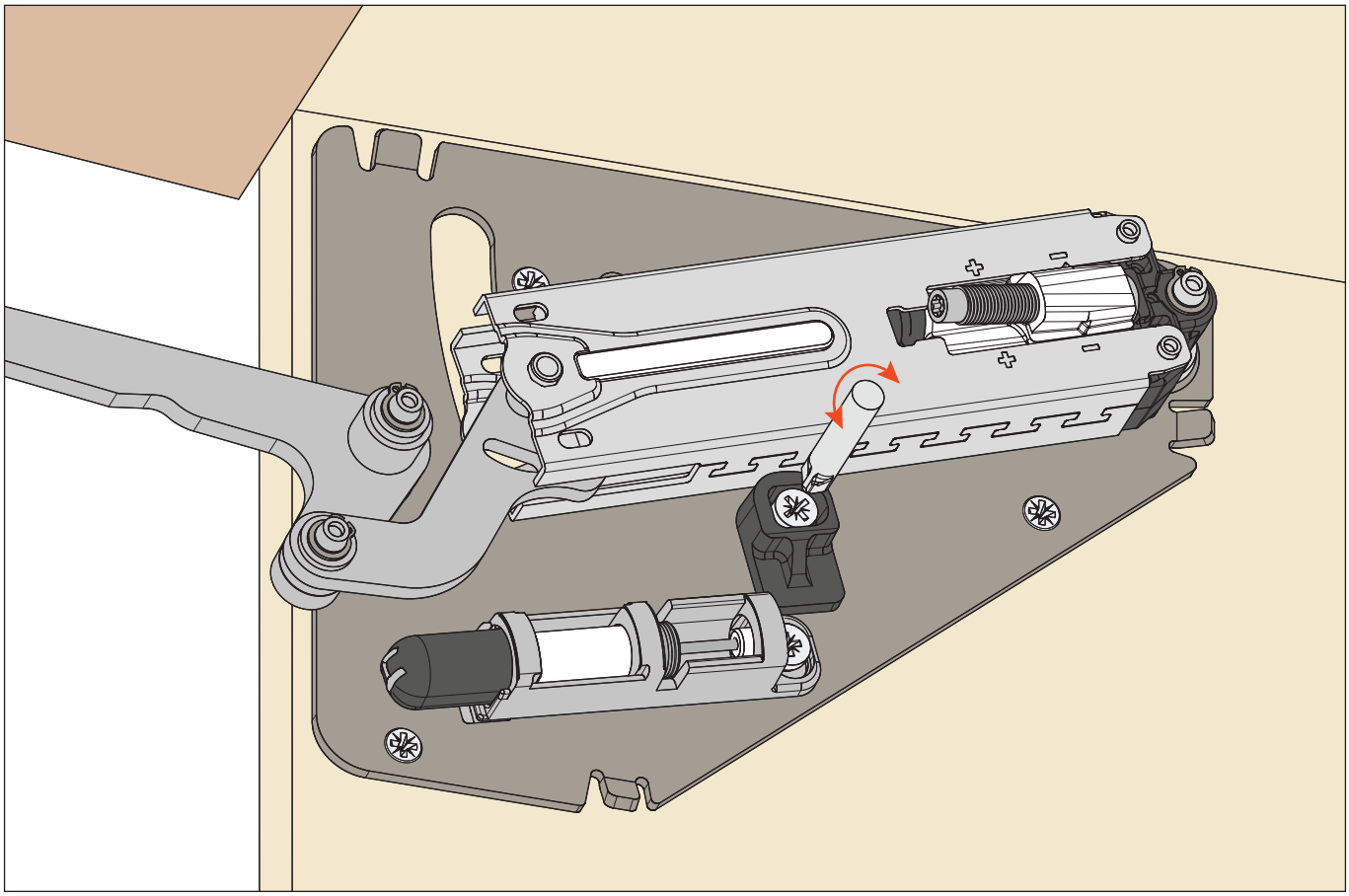

Aplicación tapa de cobertura.

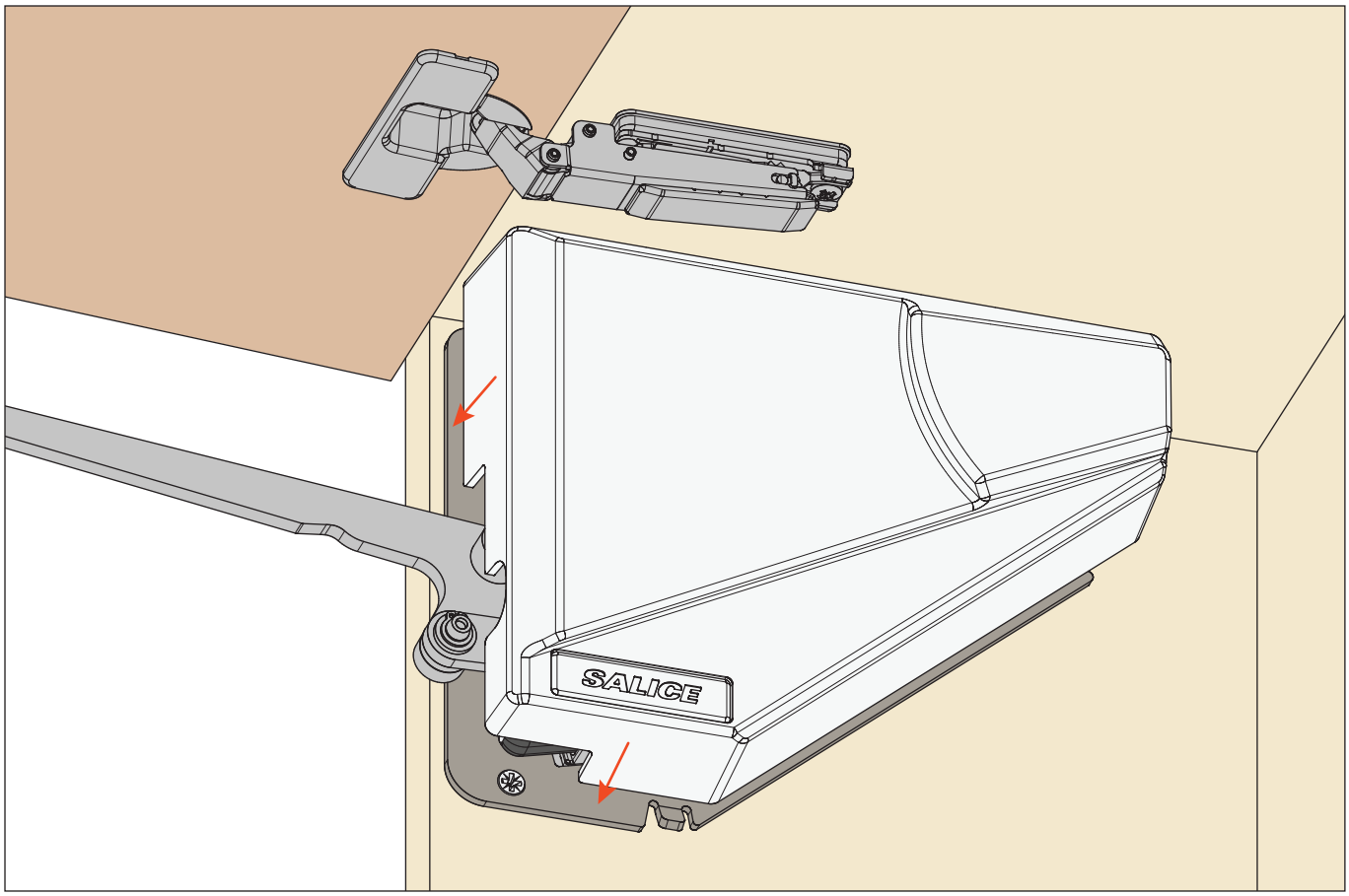

Sistema completo.

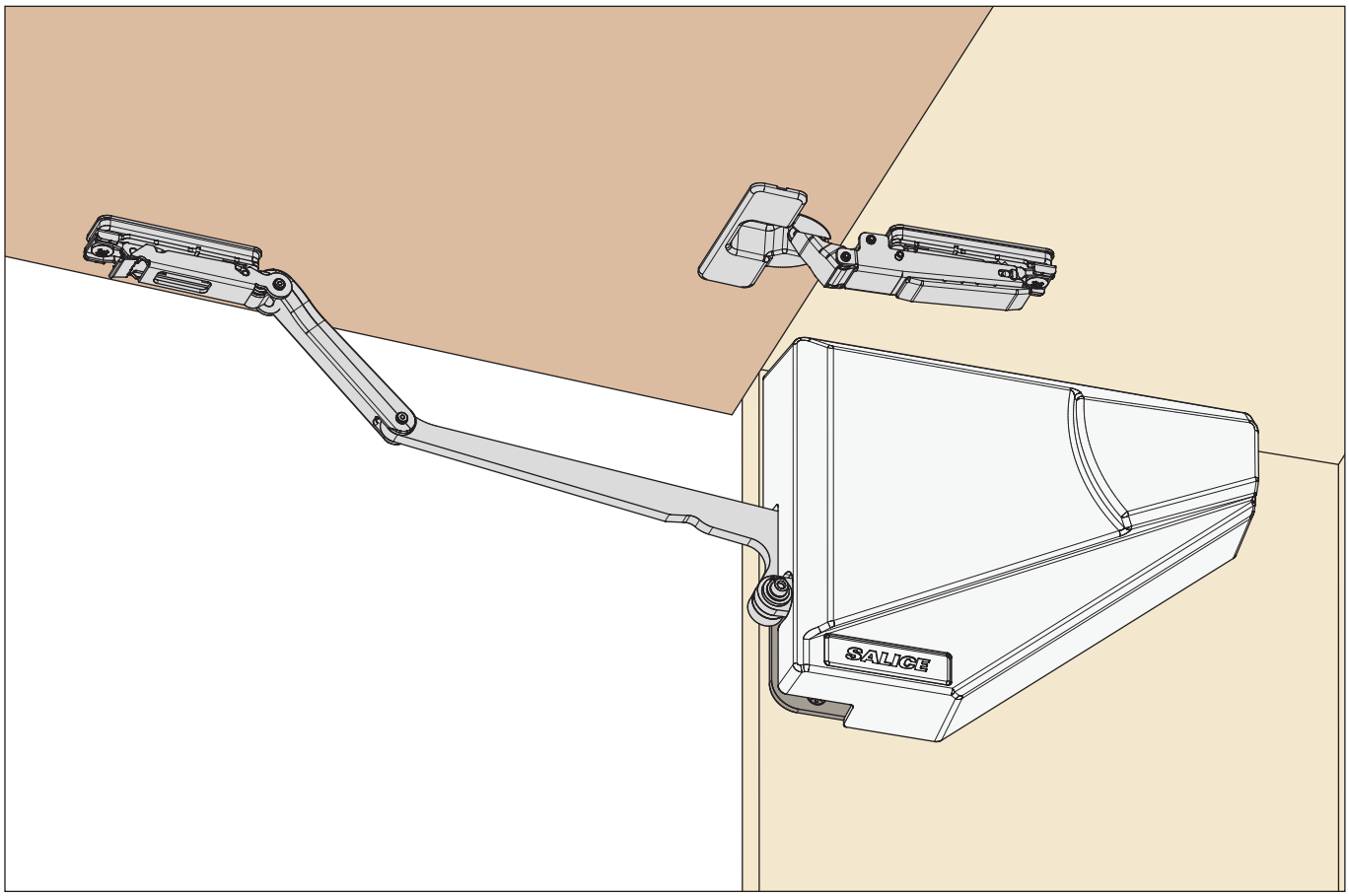

Desmontaje de la puerta.

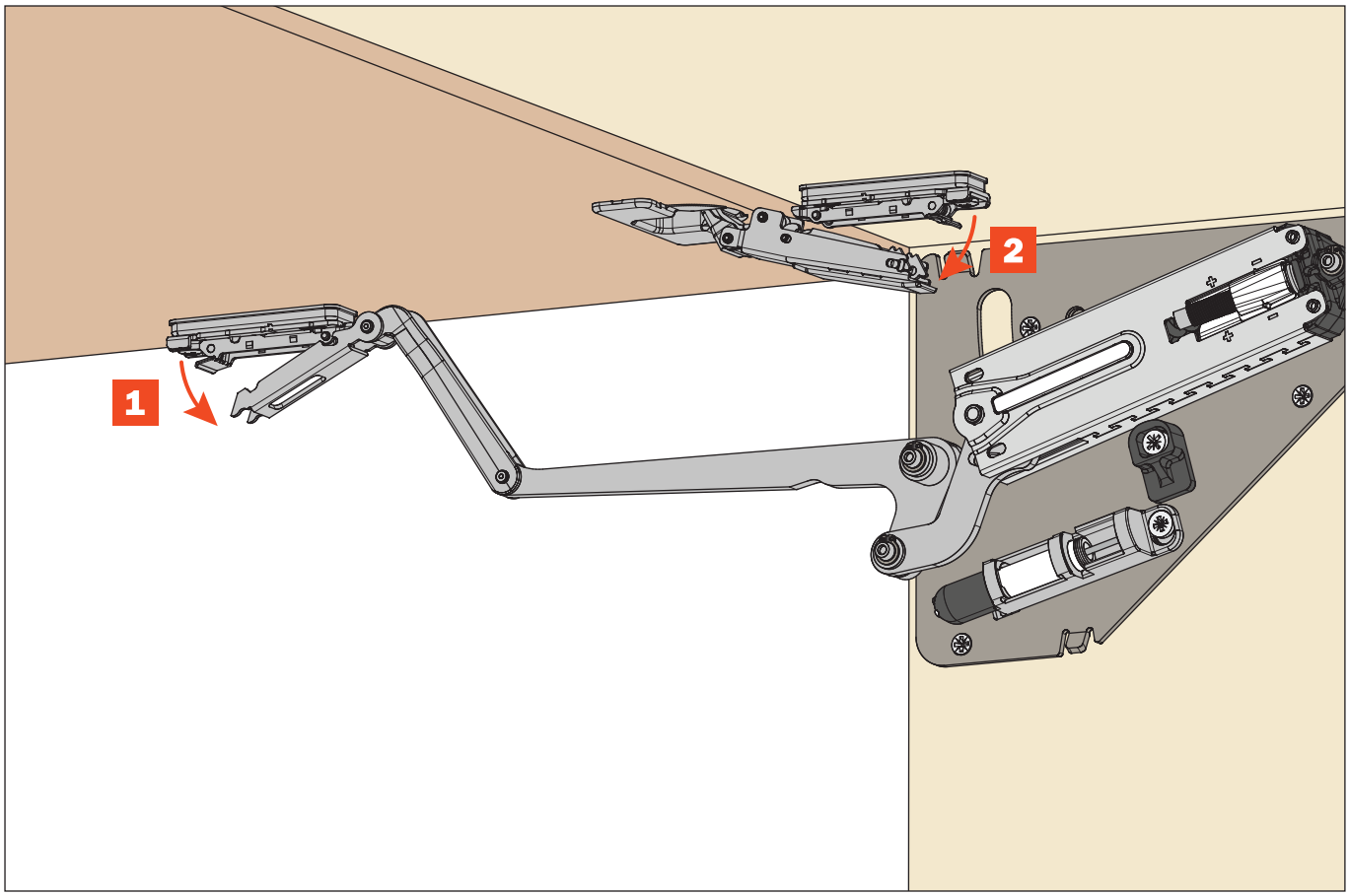

Dimensiones del espacio del sistema.

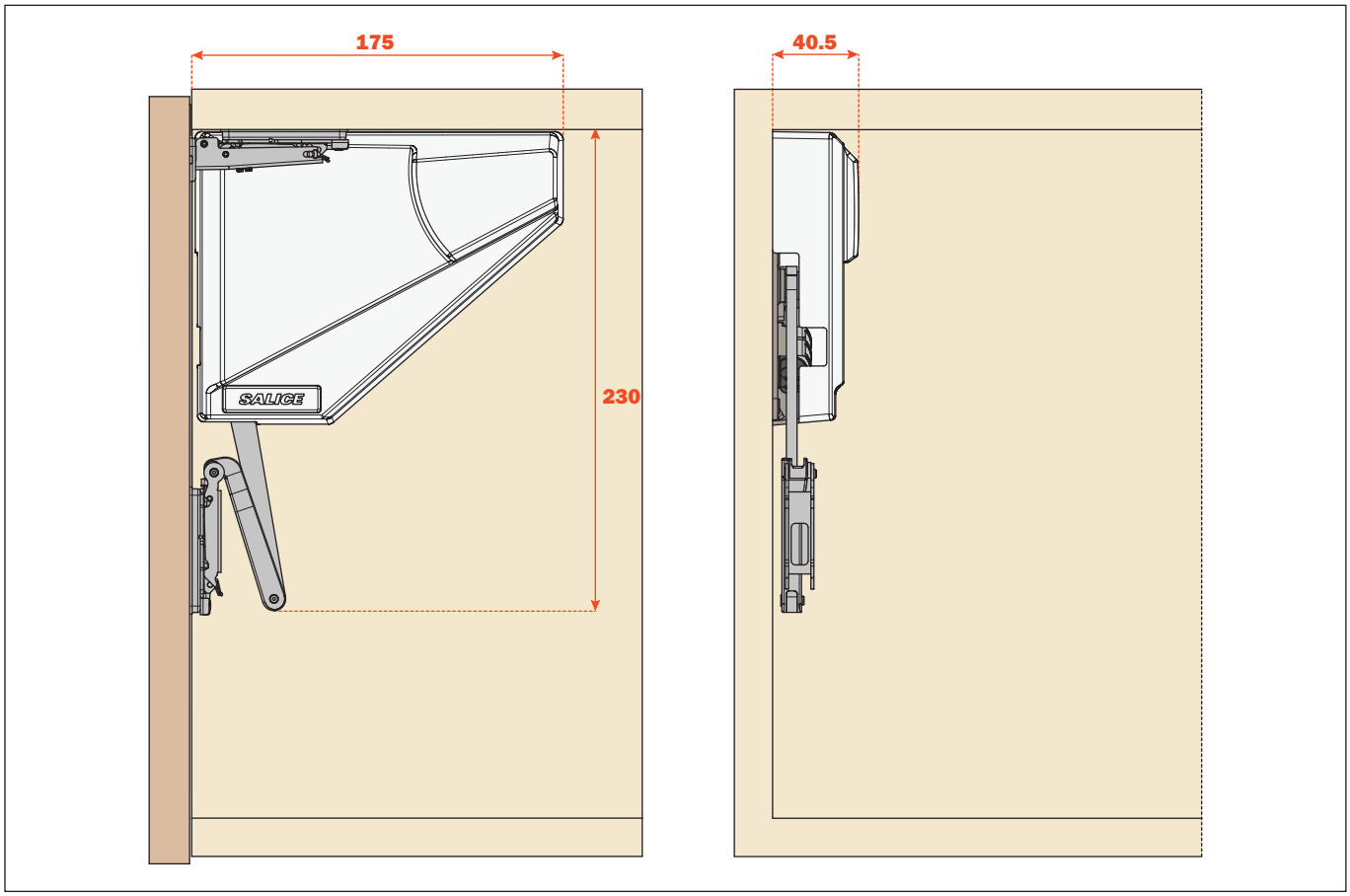

EMBALAJE INDIVIDUAL

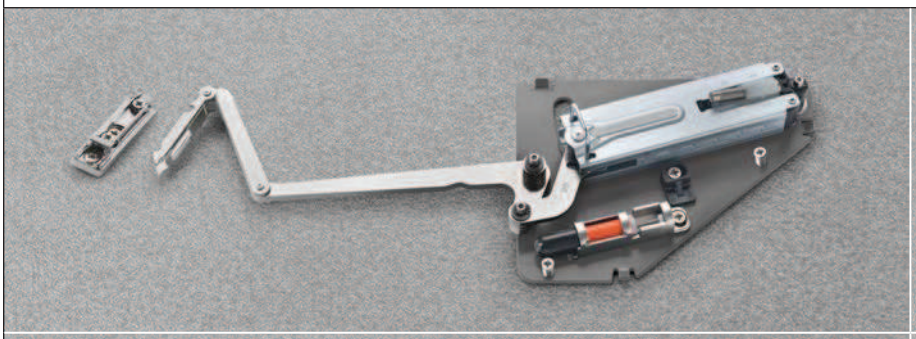



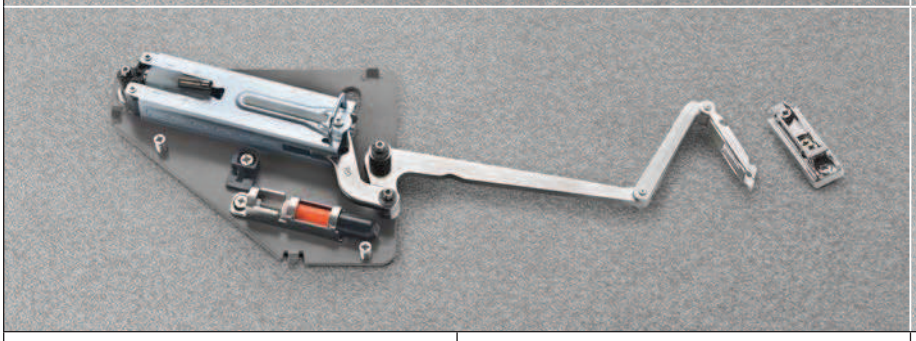



CIERRE AMORTIGUADO	ABERTURA PUSH	TAPA DE COBERTURA
FRMFXXX_SN9_ Fuerza del sistema: **D** = débil **F** = fuerte Lado de aplicación: **D** = derecho **S** = izquierda	**FRMFXXP_SN9_** Fuerza del sistema: **D** = débil **F** = fuerte Lado de aplicación: **D** = derecho **S** = izquierda	**SR_M78A_SNXXF** Lado de aplicación: **D** = derecho **S** = izquierda Color: **Q** = blanco **L** = titanio
EMBALAJE CAJAS 1 sistema 1 base Instrucciones de montaje y plantilla de taladro para el lateral Tornillos de fijación incluidos	**EMBALAJE CAJAS** 1 sistema 1 base Instrucciones de montaje y plantilla de taladro para el lateral Tornillos de fijación incluidos	**EMBALAJE CAJAS** 1 Tapa de cobertura 1 Plaquita
EMBALAJE PALLETS 96 pzs.	**EMBALAJE PALLETS** 96 pzs.	**EMBALAJE PALLETS** 96 pzs.

Componentes a pedir separadamente

			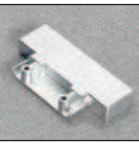
Bisagra para puertas de madera o marco de aluminio de 45 mm	Bisagra para puertas con marco de aluminio mín. 17mm máx. 24mm	Base para bisagras	Soporte base para puertas con marco de aluminio mín. 17mm máx. 24mm
C2_6A99 Cierre amortiguado **C2_PA99** Abertura Push Para completar el código ver pág.	**C2Z6A99** Cierre amortiguado **C2ZPA99** Abertura Push	**BAPGM39/16**	**DLZXBH9** Tornillos de fijación del sistema sobre el soporte incluidos
EMBALAJE Cajas da 300 pzs.	**EMBALAJE** Cajas da 150 pzs.	**EMBALAJE** Cajas da 300 pzs.	**EMBALAJE** Cajas da 150 pzs.

EMBALAJE INDUSTRIAL

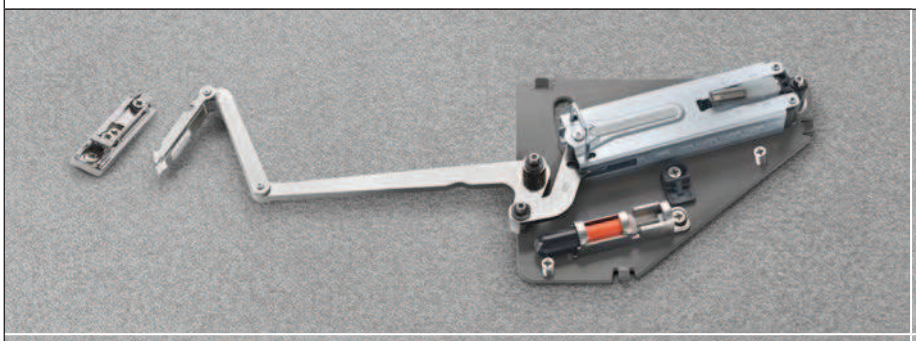

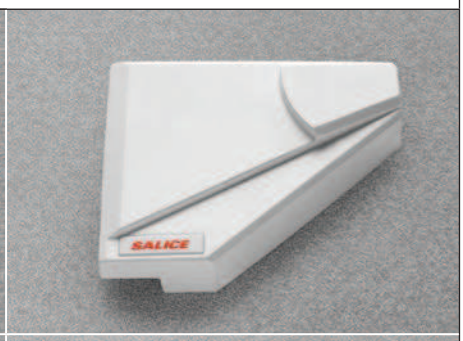

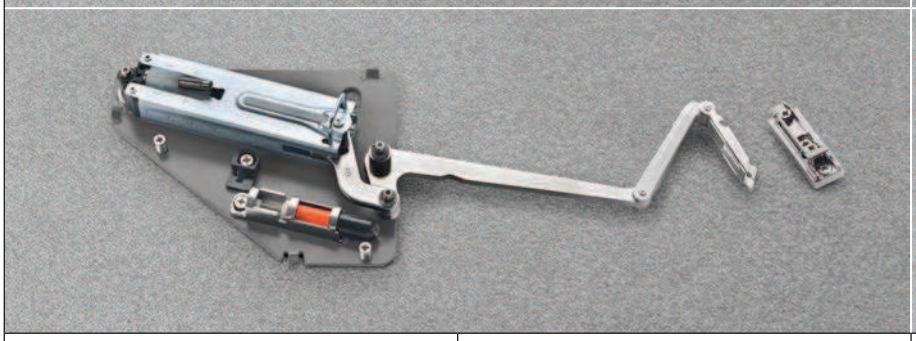



CIERRE AMORTIGUADO	ABERTURA PUSH	TAPA DE COBERTURA
FRMIXXX_SN9_ Fuerza del sistema: **D** = débil **F** = fuerte Lado de aplicación: **D** = derecho **S** = izquierda	**FRMIXXP_SN9_** Fuerza del sistema: **D** = débil **F** = fuerte Lado de aplicación: **D** = derecho **S** = izquierda	**SR_M78A_SNXXI** Lado de aplicación: **D** = derecho **S** = izquierda Color: **Q** = blanco **L** = titanio
EMBALAJE CAJAS 8 Sistemas 1 Bolsita con 8 bases Instrucciones de montaje Tornillos de fijación incluidos	**EMBALAJE CAJAS** 8 Sistemas 1 Bolsita con 8 bases Instrucciones de montaje Tornillos de fijación incluidos	**EMBALAJE CAJAS** 8 tapa de cobertura 1 Sacchetto contenente 8 placchette
EMBALAJE PALLETS 192 pzs.	**EMBALAJE PALLETS** 192 pzs.	**EMBALAJE PALLETS** 192 pzs.

Componentes a pedir separadamente



Bisagra para puertas de madera o marco de aluminio de 45 mm

C2_6A99
Cierre amortiguado

C2_PA99
Abertura Push

Para completar el código ver pág.

EMBALAJE
Cajas da 300 pzs.



Bisagra para puertas con marco de aluminio
mín. 17mm máx. 24mm

C2Z6A99
Cierre amortiguado

C2ZPA99
Abertura Push

EMBALAJE
Cajas da 150 pzs.



Base para bisagras

BAPGM39/16

EMBALAJE
Cajas da 300 pzs.



Soporte base para puertas con marco de aluminio
mín. 17mm máx. 24mm

DLZXBH9

Tornillos de fijación del sistema sobre el soporte incluidos

EMBALAJE
Cajas da 150 pzs.

EvoLift - Sistemas de alzamiento - Puerta abatible simple

Tabella per la scelta della forza del sistema per un'apertura completa dell'anta

Gráficos para establecer la elección del sistema a utilizar en relación a las dimensiones y al peso de las puertas.
Se aconseja realizar algunas pruebas de montaje.
Nuestro servicio de asistencia técnica está a disposición para las aclaraciones necesarias.

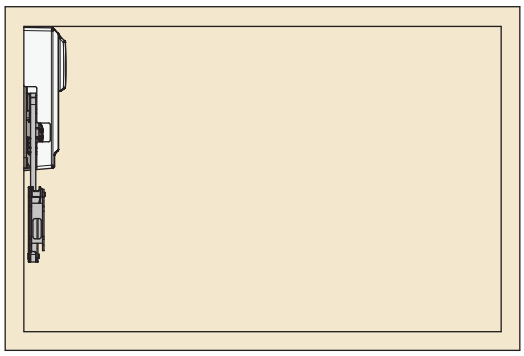

Peso de la puerta (Kg)

1 2 3 4 5 6 7 8 9 10 11 12 13 14 15 16 17 18

0.5 0.5 0.5 0.5 0.5 0.5 0.5 0.5 0.5 0.5 0.5 0.5 0.5 0.5 0.5 0.5 0.5 0.5

RD - Débil

RF - Fuerte

Altura de la puerta 300 mm

1 2 3 4 5 6 7 8 9 10 11 12 13 14 15 16 17 18

0.5 0.5 0.5 0.5 0.5 0.5 0.5 0.5 0.5 0.5 0.5 0.5 0.5 0.5 0.5 0.5 0.5 0.5

RD - Débil

RF - Fuerte

Altura de la puerta 400 mm

1 2 3 4 5 6 7 8 9 10 11 12 13 14 15 16 17 18

0.5 0.5 0.5 0.5 0.5 0.5 0.5 0.5 0.5 0.5 0.5 0.5 0.5 0.5 0.5 0.5 0.5 0.5

RD - Débil

RF - Fuerte

Altura de la puerta 500 mm

1 2 3 4 5 6 7 8 9 10 11 12 13 14 15 16 17 18

0.5 0.5 0.5 0.5 0.5 0.5 0.5 0.5 0.5 0.5 0.5 0.5 0.5 0.5 0.5 0.5 0.5 0.5

RD - Débil

RF - Fuerte

Altura de la puerta 600 mm

Gráficos para establecer la elección del sistema a utilizar en relación a las dimensiones y al peso de las puertas.
Se aconseja realizar algunas pruebas de montaje.
Nuestro servicio de asistencia técnica está a disposición para las aclaraciones necesarias.

