SAKE Lampara flexo LED touch
Para **solapar.**

ALK



Hoja de montaje

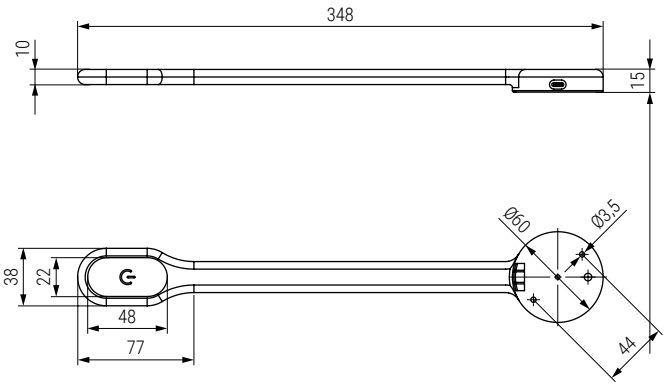

12V DC · 24V DC · DIMMABLE · EASY · USB · Tipo C

LED 2,4W. 10-30V. DC

IP 20

- **Transformador no incluido.**
- Brazo flexible.
- La cabeza integra un interruptor ON/OFF regulable en intensidad, con dos opciones de iluminación: luz principal y luz secundaria de ambiente.
- Temperatura de color natural (4000 K).
- Ideal como luz de lectura.
- Cable de conexión de longitud de 1,45 metros con conexión JST.
- Instalación fácil y sencilla con tornillos.

CÓDIGO	Nº LED	Watios	Tensión	Material	Acabado	
859.64	24	2,4W.	24V. DC	plástico	negro	1/25

