## TOUCH Retenedor magnético regulable
Adjustable magnetic retainer

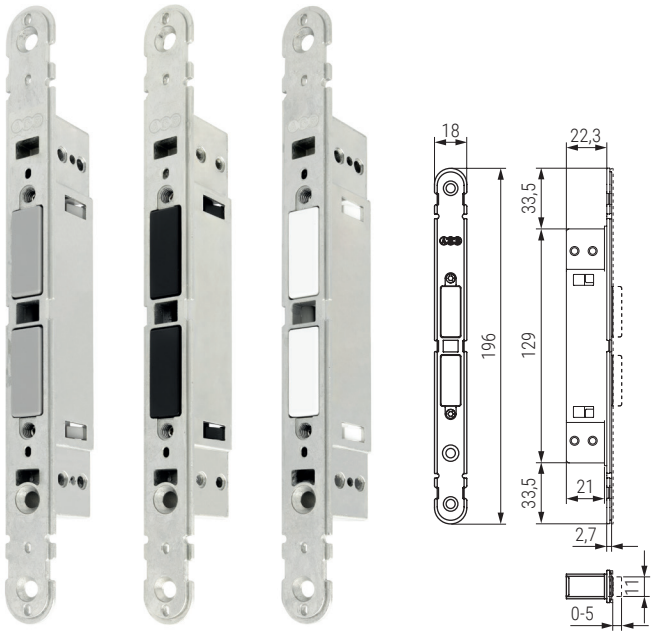


| Código Code | Material | Acabado Finish | |
|---|---|---|---|
| 1127.52 | acero/steel | gris R7036/grey R7036 | 1/10 |
| 1127.53 | acero/steel | negro mate/matt black | 1/10 |
| 1127.54 | acero/steel | blanco mate/matt white | 1/10 |

## TOUCH Placa cerradero
Strike plate

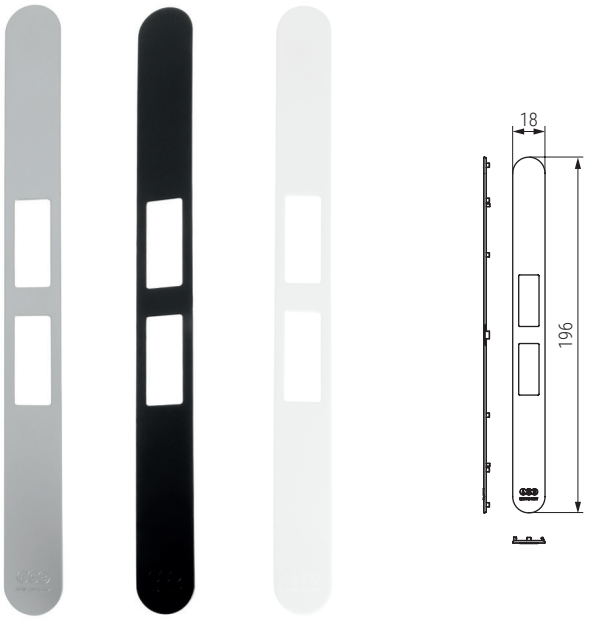


| Código Code | Material | Acabado Finish | |
|---|---|---|---|
| 1127.55 | acero/steel | cromo satinado/satin chrome | 1/10 |
| 1127.56 | acero/steel | negro mate/matt black | 1/10 |
| 1127.57 | acero/steel | blanco mate/matt white | 1/10 |

## TOUCH&CLOSE Retenedor magnético regulable con bloqueo
Adjustable magnetic retainer

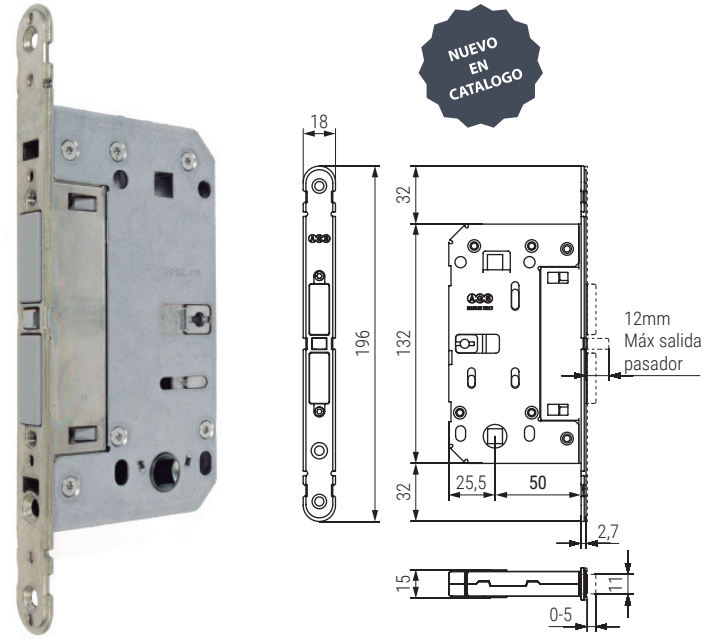


8x8 50

ACTUALIZADO EL DIA 16/07/2026

| Código Code | Material | Acabado Finish | |
|---|---|---|---|
| 1127.152 | acero/steel | gris R7036/grey R7036 | 1/25 |
| 1127.153 | acero/steel | negro mate/matt black | 1/25 |
| 1127.154 | acero/steel | blanco mate/matt white | 1/25 |

## TOUCH Placa cerradero
Strike plate

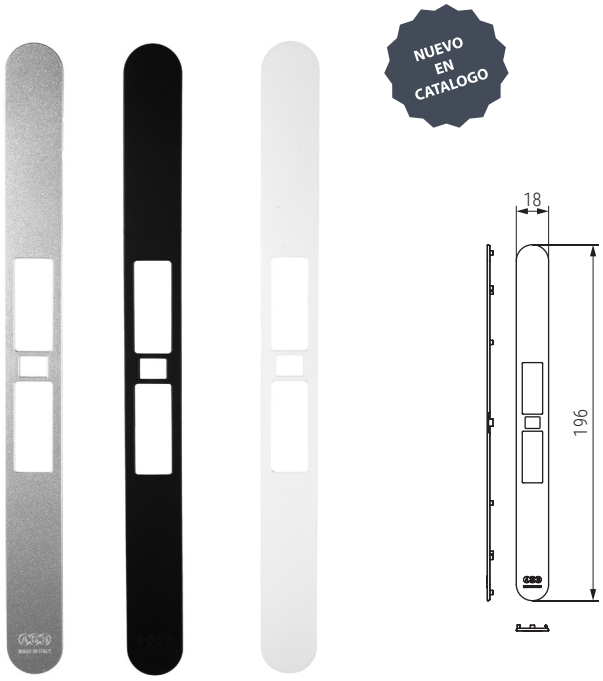


ACTUALIZADO EL DIA 16/07/2026

| Código Code | Material | Acabado Finish | |
|---|---|---|---|
| 1127.155 | acero/steel | cromo satinado/satin chrome | 1/25 |
| 1127.156 | acero/steel | negro mate/matt black | 1/25 |
| 1127.157 | acero/steel | blanco mate/matt white | 1/25 |