KOO Rueda giratoria aro doble negro Ø60
Con M10



Banda rodadura de poliuretano

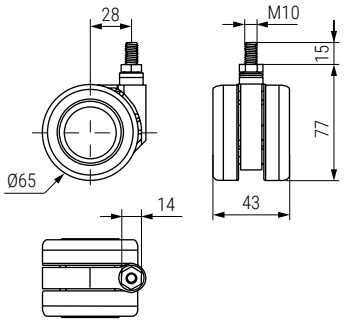

60KG

Código	Material	Acabado	
1226.23	poliamida-poliuretano	negro	50

KOO Rueda giratoria aro doble negro Ø65
Con placa



Banda rodadura de poliuretano

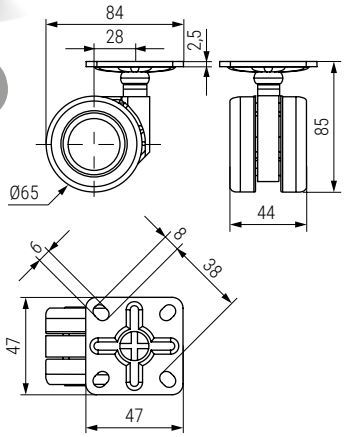

60KG

Código	Material	Acabado	
1226.21	poliamida-poliuretano	negro	50

KOO Rueda giratoria doble Ø60
Con placa



Banda rodadura de poliuretano

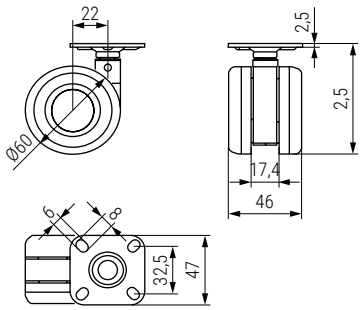

60KG static 120KG

CÓDIGO	Freno	Material	Acabado	
1226.24	No	acero-plástico	negro	1/40
1226.25	Si	acero-plástico	negro	1/40

FROG Rueda giratoria doble Ø50
Con M10



Banda rodadura de poliuretano

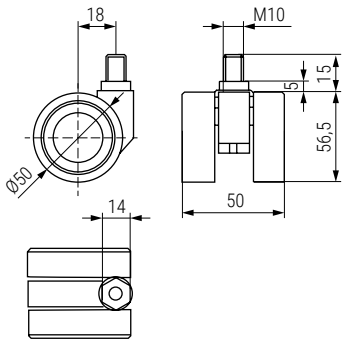

50KG static 100KG

CÓDIGO	Freno	Material	Acabado	
1226.19	No	acero-plástico	negro-blanco	1/40
1226.20	Si	acero-plástico	negro-blanco	1/40