

FRONT

KLEIN®



FRONT Sistema de herrajes para puertas correderas en madera combinados con fijos de cristal
Sliding wooden door system combined with fixed glass panels



FRONT estructura los espacios combinando vidrios fijos con elegantes puertas correderas de madera. Puede esconderse en falso techo para potenciar la levedad del conjunto
- Instalación a techo con perfil visto o perfil especial para falso techo con aletas escondidas para una máxima integración arquitectónica.
- Perfil de aluminio anodizado Silver. Para acabado negro, consultar.
- Montaje rápido e intuitivo para una ejecución eficiente.
- Disponible con o sin perfil inferior para el vidrio fijo.
- Ausencia de guías en el suelo para liberar la zona de paso.
- El sistema de rodamientos permite un suave movimiento sin esfuerzos.
- Sistema KSC, Klein Soft Closing, con detención suave controlada que admite hojas desde 75cm. de ancho.

FRONT structures spaces by combining fixed glass panels with elegant sliding wood doors. It can be hidden in a drop ceiling to accentuate the light nature of the structure.
- It offers either an exposed ceiling installation or a recessed drop ceiling installation, with hidden flaps for maximum architectural integration.
- Silver anodized profiles. For Matt Black, please inquire.
- Fast and intuitive assembly for efficient
- Available with or without a bottom profile for the fixed glass.
- Absence of floor tracks, leaving a clear passage area.
- Silent, effortless sliding.
- Door brake KSC, Klein Soft Closing, smooth, controlled closing. Supports panels starting at 75 cm wide.

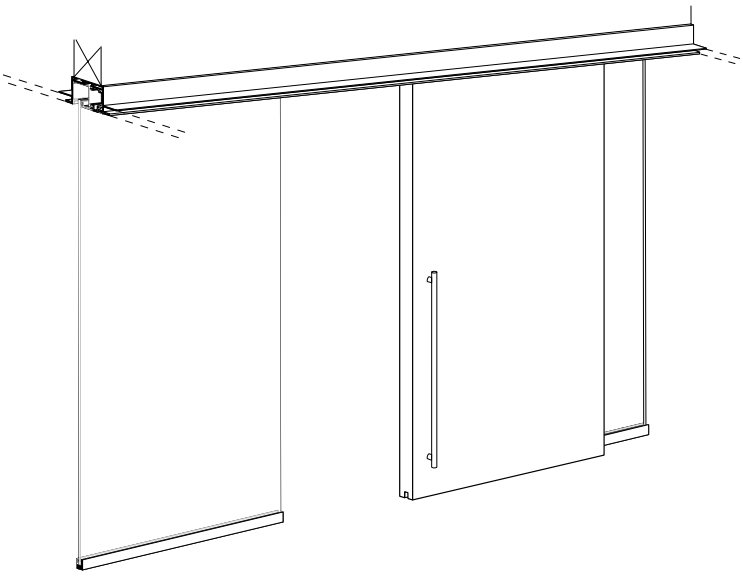

Kit de accesorios para una puerta **FRONT**
Accessory kit



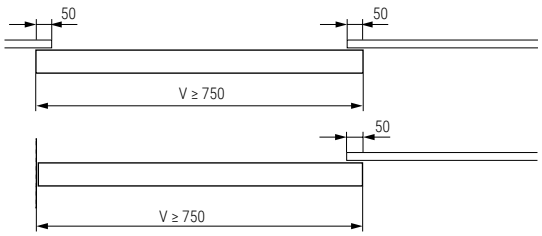



Código Code	SP Vidrio THK glass	Carga Loading capacity	
801.205V	10/12mm.	100kg	1Kit

Información y complementos recomendados/ Information and recommended accessories



Cód.801.201V 4m.
Cód.801.202V 6m.

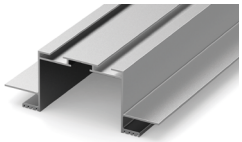

Cód.801.203V 4m.
Cód.801.204V 6m.

Ficha técnica
Technical Data Sheet

Instrucciones montaje
Assembly Instructions

Juego de guías de aluminio **FRONT**
Aluminum profile set



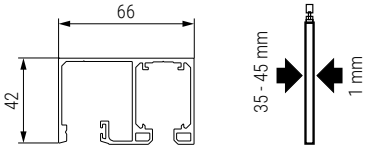

ALU

Código Code		Material	Acabado Finish	
4m.	6m.			
801.201V	801.202V	aluminio/aluminium	plata mate/matt silve	1 bar

Carcasa superior para perfil empotrado **FRONT**
Upper casing for profile recessed



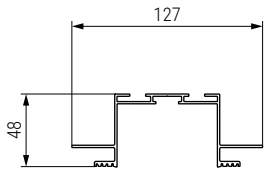

ALU

Código Code		Material	Acabado Finish	
4m.	6m.			
801.203V	801.204V	aluminio/aluminium	plata mate/matt silve	1 bar

FRONT Perfil Visto
Profile exposed

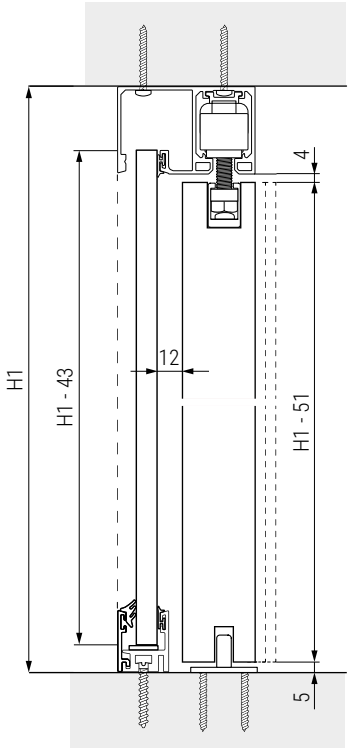

FRONT Perfil visto, ¿Cómo pedir?/How to order?:
Se necesita un kit de accesorios (801.205) y un juego de guías.
A kit of accessories (801.205) and set of guides are needed.

FRONT Perfil empotrado
Profile recessed

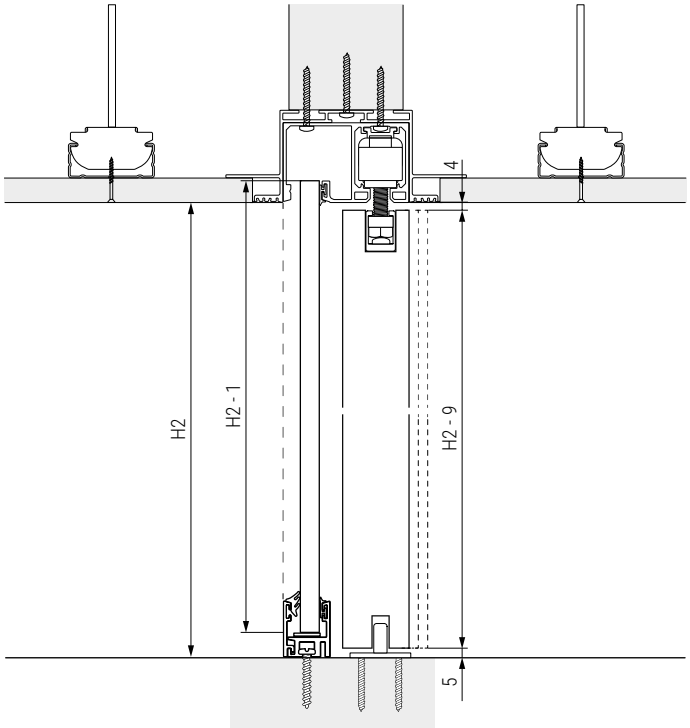

ROLLGLASS+100 Perfil empotrado, ¿Cómo pedir?/How to order?:
Se necesita un kit accesorios (801.205), un juego de guías y una carcasa.
"A kit of accessories (801.205), set of guides, and housing are needed.