K LINE MADERA Soporte estante para madera

K LINE MADERA es un elemento esencial y funcional en tu mueble.

Se ha desarrollado con una línea muy cautivadora y elegante para ser utilizado como un soporte para estantes de madera. Este soporte incorpora un pivote metálico introducido en la madera para bloquear el estante horizontalmente.

Disponible en 2 acabados: níquel y níquel negro.

Fabricado en zamak.







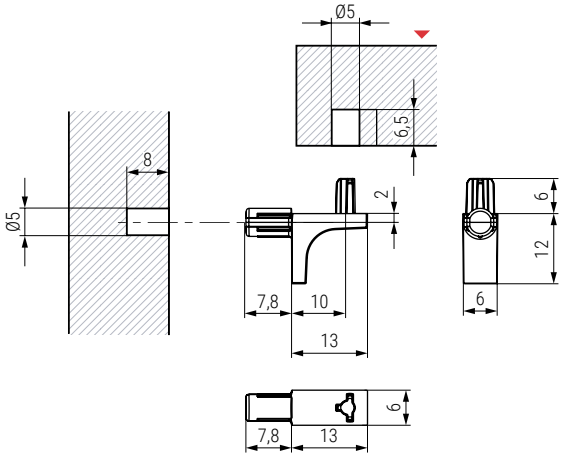

Mín12

CÓDIGO	Material	Acabado	
504.259	zamak	níquel	100/5.000
504.260	zamak	níquel negro	100/5.000