SCARPI-5 Colgador **montaje directo 10** regulable para muebles de cocina y baño

INDAUX

Le presentamos el soporte colgador SCARPI-5 de alta resistencia. Este colgador de modulos es robusto y versátil, diseñado para ofrecer una solución confiable y segura.

• Puede soportar hasta 35 kg por unidad en bastidores tipo A según la norma EN 15939.
• Permite tres ajustes independientes altura 14mm, frontal 15mm y lateral 6mm, lo que facilita su adaptación a diferentes necesidades de almacenamiento.
• Queda oculto bajo una tapa extraplana disponible en varios colores, lo que garantiza una apariencia estética en su armario.
• Se instala mediante montaje a presión.

Aconsejamos hacer pruebas técnicas.

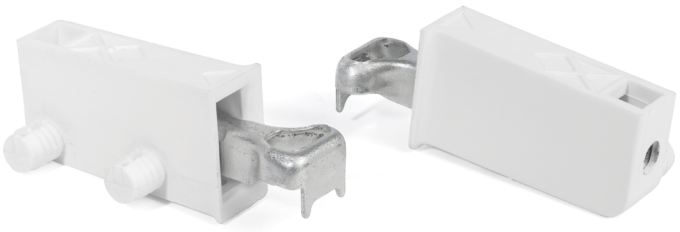

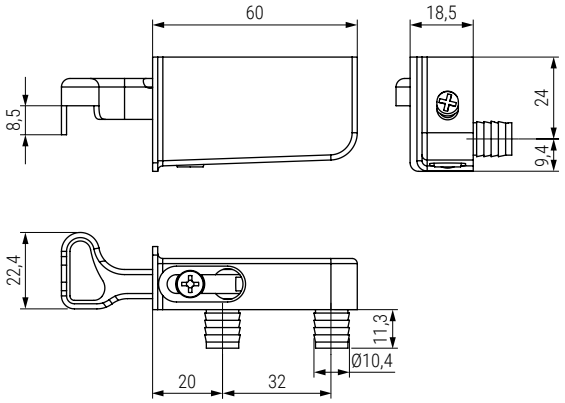

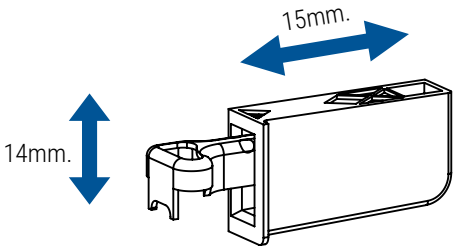

Mecanizado para montaje directo 10

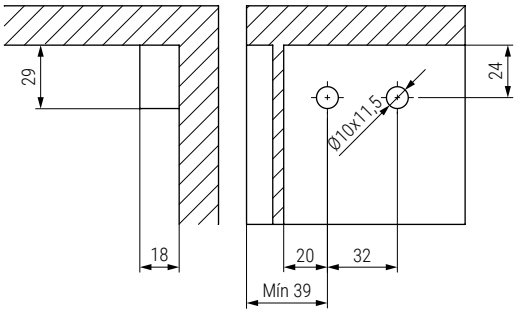

Placa doble

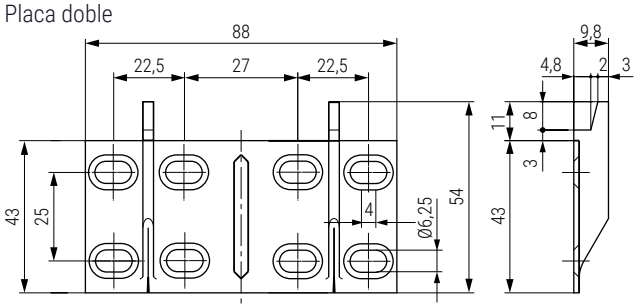

Placa doble 130

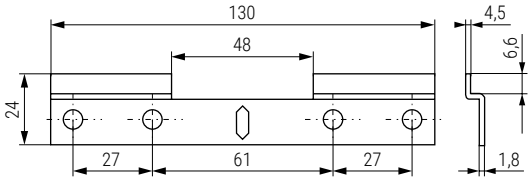

35KG | REGULACIÓN ALTURA 14mm. | REGULACIÓN FRONTAL 15mm. | REGULACIÓN LATERAL 6mm.

• Se sirven en unidades.
• Deben pedirse colgadores derecha e izquierda y placas por separado.

CÓDIGO	Mano	Material	Acabado	
679.121V	derecha	acero - plástico	blanco	1/250
679.122V	izquierda	acero - plástico	blanco	1/250

• Tacos de plástico recomendado Ø6x30 o Ø8X40.
• Tornillo tirafondo Ø4,5 x 35.

CÓDIGO	Descripción	Material	Acabado	
679.108	placa doble 130	zamak	zincado	200
679.107	placa doble	zamak	zincado	200

Información y complementos recomendados

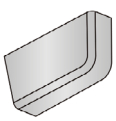

Cód. 679.123V Tapa blanca derecha
Cód. 679.124V Tapa blanca izquierda



Cód.679.107



Cód.679.108

Ficha técnica