UNICO Sistema para apertura de puerta descendente. Apertura y cierre suave

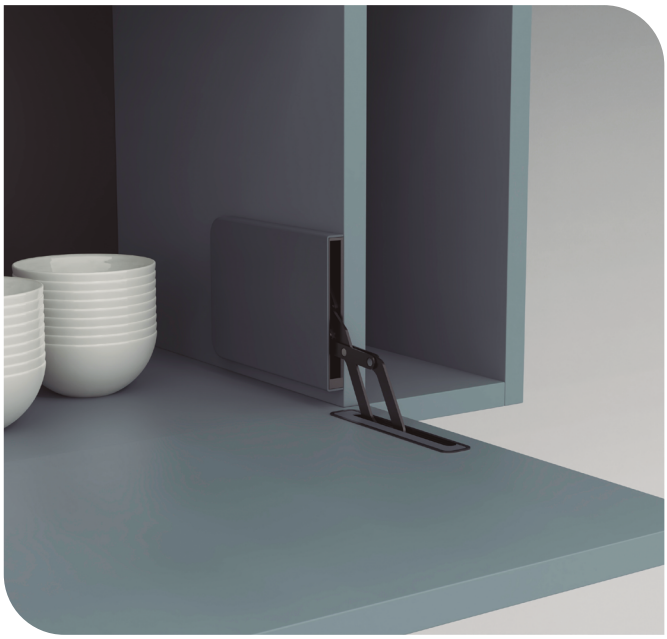

UNICO es un mecanismo para puertas abatibles de apertura descendente con **bisagra integrada**, diseñado para proporcionar una apertura y un cierre suaves y controlados con una integración limpia en el mobiliario.

Su diseño permite **dos posibilidades de instalación**: montaje sobrepuesto con **tapa embellecedora**, disponible en blanco o negro, o **integración oculta mediante un costado adicional mecanizado**, que permite alojar el mecanismo y mantener el herraje completamente oculto en el interior del mueble.

Incorpora **apertura y cierre amortiguados**, regulación tridimensional de la puerta y **ajuste de la fuerza del muelle**, permitiendo adaptar el funcionamiento del mecanismo a las características de cada aplicación.

Aconsejamos hacer pruebas técnicas.

Mecanizado en el mueble

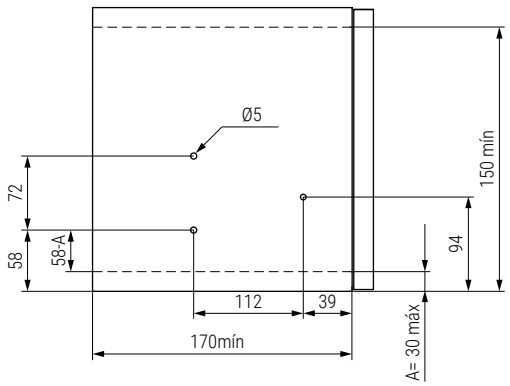

Mecanizado en la puerta

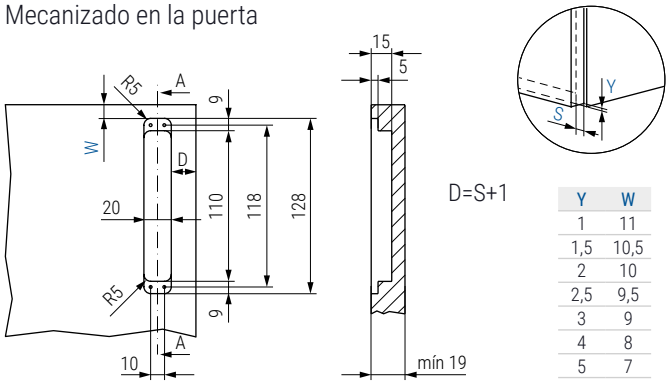

Y	W
1	11
1,5	10,5
2	10
2,5	9,5
3	9
4	8
5	7

Kit de tapas embellecedoras UNICO

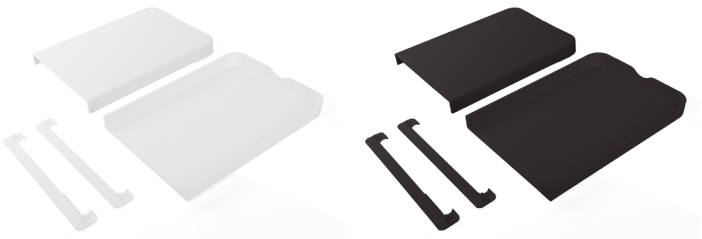

CÓDIGO	Material	Acabado	
439.606	plástico	blanco	1 kit
439.607	plástico	negro	1 kit

UNICO Kit de herraje

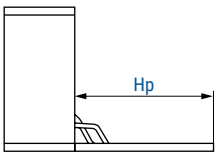

Hp(mm)	CF2(Kg)	CF4(Kg)
180-230	4,8-6,7	-
230-270	3,8-5,5	7,6-10
270-330	3,5-4,9	6,5-9,4
330-380	2,9-4,2	5,6-7,6
380-430	2,5-3,6	4,8-6,9
430-480	2,0-2,9	4,1-6

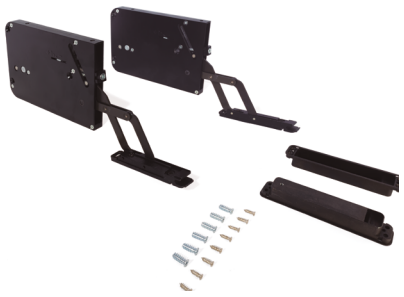

CÓDIGO	Configuración(CF)	Acabado	
439.600	CF2	negro	1 kit
439.601	CF4	negro	1 kit

Información y Complementos recomendados


Montaje sobrepuesto


Montaje oculto con costado

Video

Ficha técnica