NO-ONE Soportes de unión para estante, completamente invisible





NO-ONE es un soporte de unión completamente invisible. Apto para todos los estantes de diferentes ambientes. Su montaje es rápido, fácil y sencillo, sin la necesidad de usar ningún tipo de herramienta.

• **Única pieza** se trata de un soporte retráctil con espiga de diámetro 8 mm.
• **Instalación rápida del estante**: simplemente coloque en la posición requerida los soportes del estante y con una ligera presión de la mano es suficiente para montarlo y desmontarlo.
• **Resistente a las vibraciones de transporte,** incluso si enviamos el mueble montado desde fabrica.
• **Montaje completamente invisible** no se necesita ningún taladro exterior visible. **Desmontable.**
• **Apto para premontaje automático.**

Aconsejamos hacer pruebas técnicas.

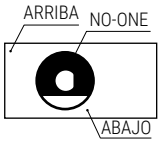

Importante:
Posición de colocación
del herraje.

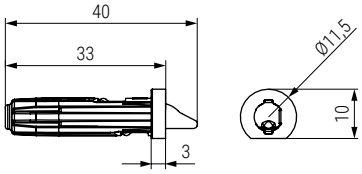

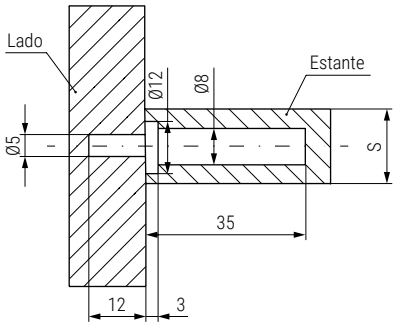



CÓDIGO	Material	Acabado	
214.46	plástico	gris	1.000

Información y complementos.



BROCA RECOMENDADA
Cod. 214.47

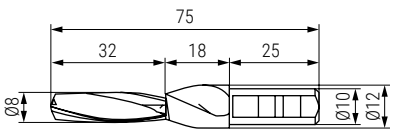



Vídeo montaje