

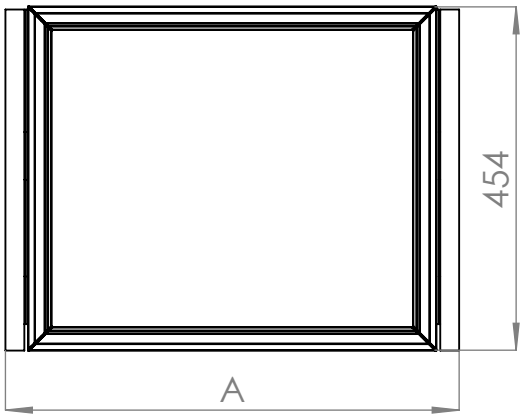

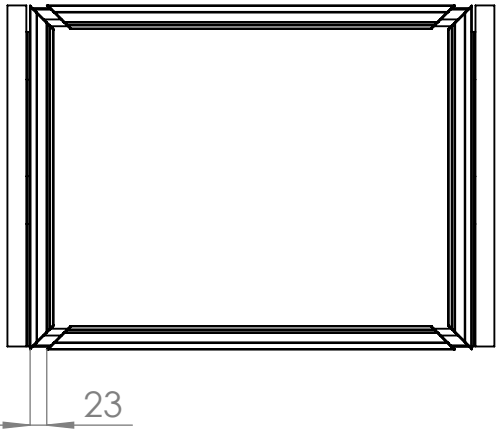

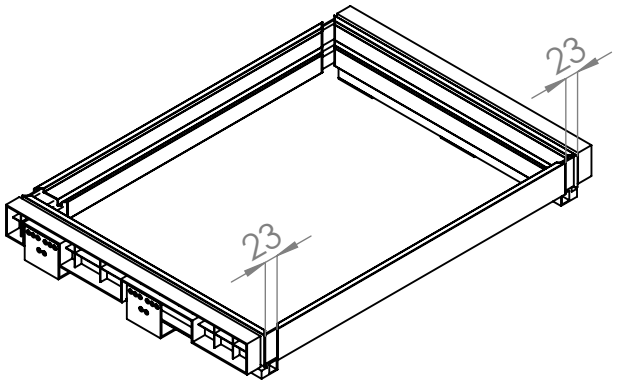

	NOMBRE	FIRMA	FECHA
DIBUJ.	AG		11/02/2022
VERIF.	AG		
APROB.			
FABR.			
CALID.			

DESCRIPCIÓN:
Marco extraible **Optima**
Para armarios, combinable con cesta, pantalonero y zapatero

Cantidad: 1 kit

Peso:

VERDÚ

Cód. Artículo:	Modulo	Acabado	Material	A
9037.152	600	grafito	aluminio-plástico	562-610
9037.153	700	grafito	aluminio-plástico	662-710
9037.154	800	grafito	aluminio-plástico	762-810
9037.155	900	grafito	aluminio-plástico	862-910

A4

ESCALA:1:10

HOJA 1 DE 1

www.verdustore.com