Taladrado con panel trasero de madera

Taladrado con panel trasero de madera de 4 mm y barra de aluminio 40,2mm.

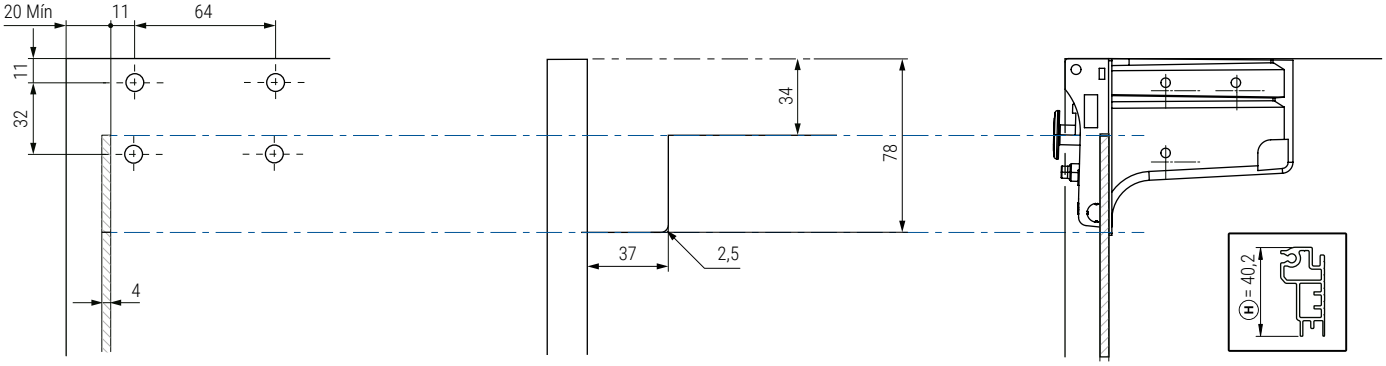

Taladrado con panel trasero de madera de 8 mm y barra de aluminio 40,2mm.

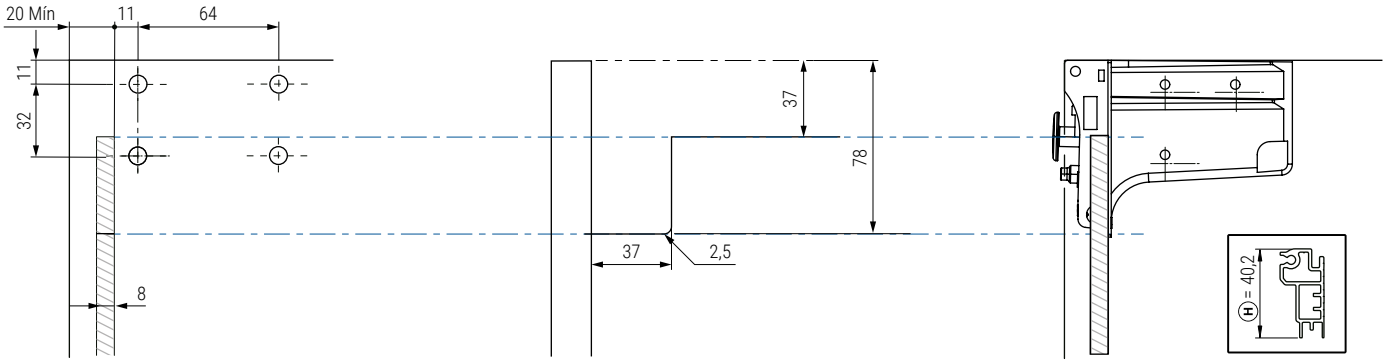

Taladrado con panel trasero de madera de 4 mm y barra de aluminio 80,5mm.

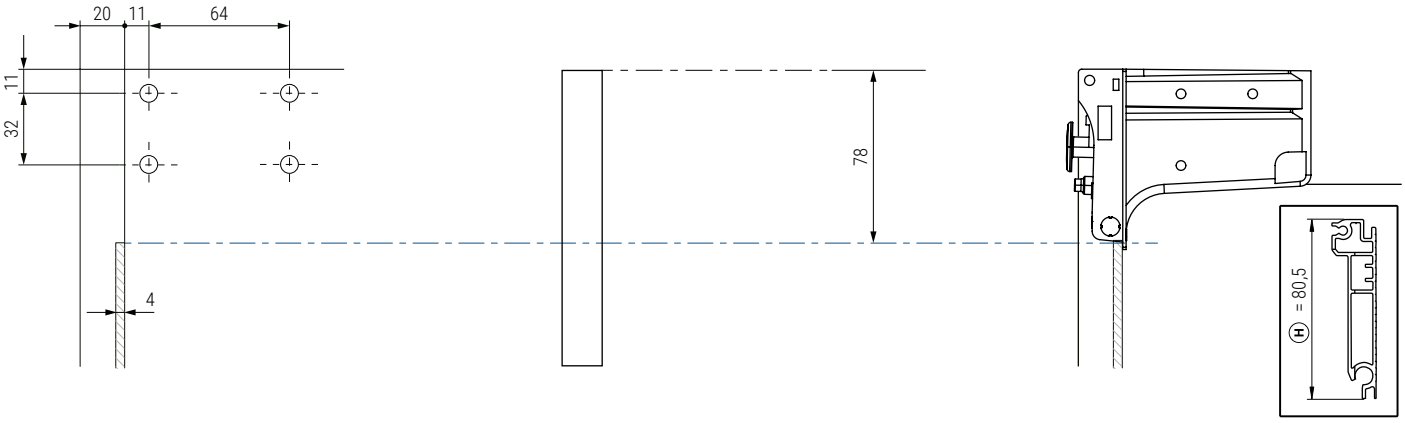

Tapas embellecedoras para **LIBRA H7**



CÓDIGO	Descripción	Material	Acabado	
504.371	tapa recta	plástico	gris	200
504.372	tapa recta	plástico	blanco	200
504.373	tapa recta	plástico	antracita	200



CÓDIGO	Descripción	Material	Acabado	
504.374	tapa integral dcha	plástico	gris	200
504.375	tapa integral izda	plástico	gris	200
504.376	tapa integral dcha	plástico	blanco	200
504.377	tapa integral izda	plástico	blanco	200
504.378	tapa integral dcha	plástico	antracita	200
504.379	tapa integral izda	plástico	antracita	200