PUGUI 20 Puente guía deslizante para tubo Ø20mm.
Tube-clip for Ø20 folding bar

ALK

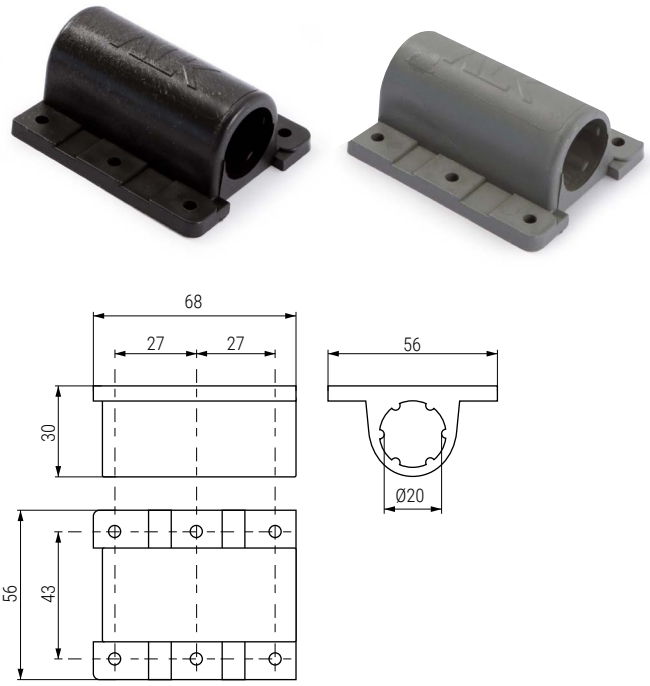

Código Code	Material Material	Acabado Finish	
947.37	plástico/plastic	negro/black	200
947.39	plástico/plastic	gris/grey	300

PUGUI 12 Puente guía deslizante para tubo Ø12mm.
Tube-clip for Ø12mm. folding bar

ALK

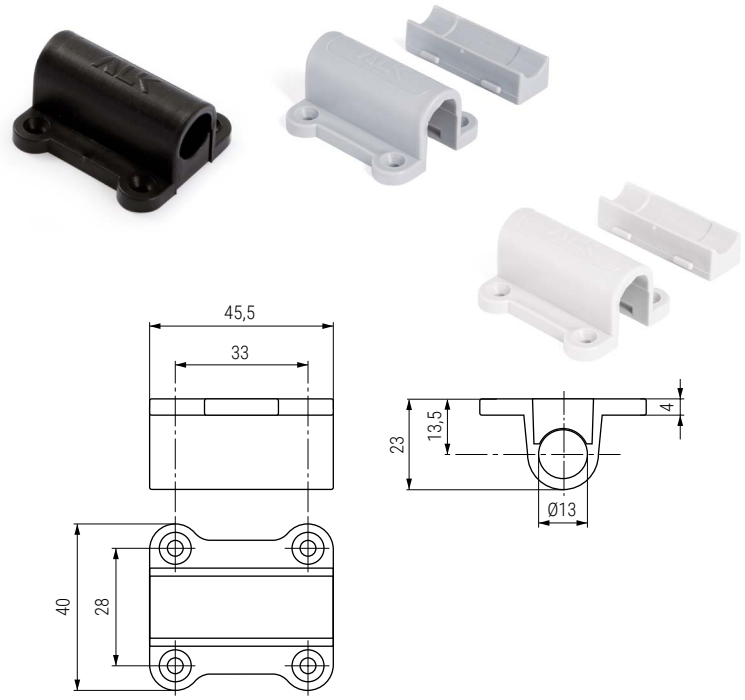

Código Code	Material Material	Acabado Finish	
947.38	plástico/plastic	negro/black	200
947.59	plástico/plastic	gris/grey	200
947.58	plástico/plastic	blanco/white	200

POOT 16 Puente guía deslizante para tubo Ø16mm.
Tube-clip for Ø16mm. folding bar

PÖTTKER
Transforming furniture

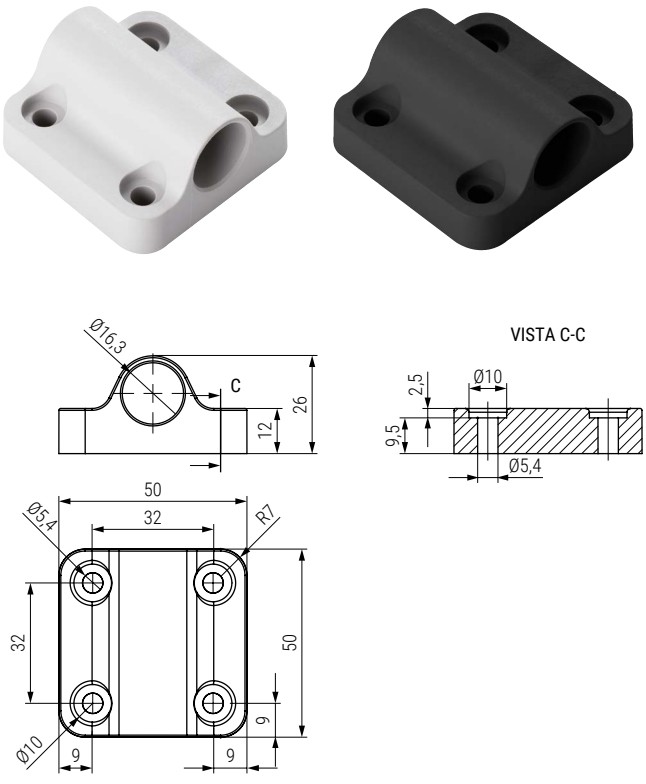

Código Code	Material Material	Acabado Finish	
1116.199	plástico/plastic	gris/grey	400
1116.198	plástico/plastic	negro/black	400

REGULA Puente guía regulable para tubo Ø16mm.
Tube-clip for Ø16mm. folding bar

ALK

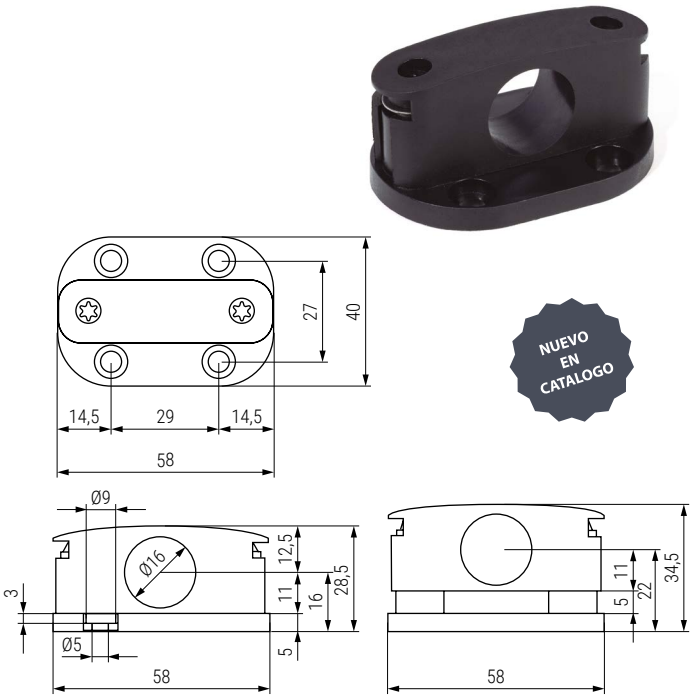

• Para tubo cromado 947.201. El tubo negro tiene más diametro por la pintura usar 947.202.
• For chrome-plated tube: 947.201. The black tube has a larger diameter due to the paint coating. Use 947.202.

Código Code	Para tubo For tube	Material Material	Acabado Finish	
947.201	Cromado	plástico	negro/black	50/200
947.202	Negro	plástico	negro/black	50/200