CORREBASE Kit de accesorios. Para puertas correderas de armario internas

CORREBASE



CORREBASE es un sistema de herrajes para puertas correderas de armarios internas de madera o vitrina validado para perfiles tiradores SP 16 a 30mm.
Herraje con ruedas inferiores con cojinetes rectificados de alta calidad. Regulación que hace más sencillo el montaje de la puerta.

CORREBASE tiene suave deslizamiento.
- Un kit de herrajes es válido para el montaje de un puerta
- Ruedas inferiores de alta calidad. Regulables +/-1,5mm.
- Suave deslizamiento.
- Capacidades de carga por puerta:
  Material de plástico capacidad máxima de 30kg.
  Material en zamak capacidad máxima de 50kg.
- Facilidad de montaje y desmontaje.

Aconsejamos hacer pruebas técnicas.

¡Atención!

Espesor(SP) compatible con tiradores: **KA 16, AR 16, ATENEO, y NILA 19.**

Ejemplo de cálculo según espesor. Y=18 X=14 Z=6,5
Y=20 X=16 Z=8,5
Y=22 X=18 Z=10,5

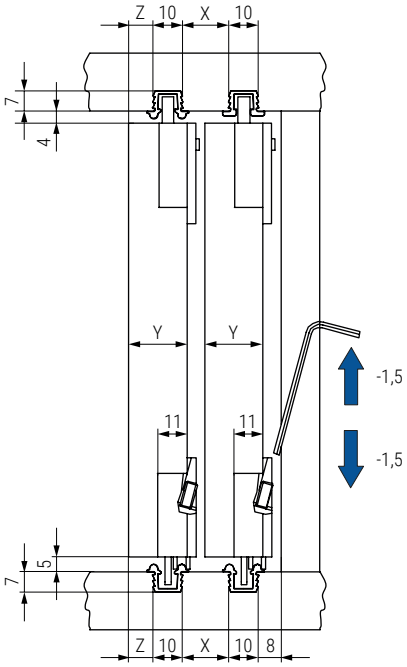

Guía superior e inferior de aluminio DIAGO



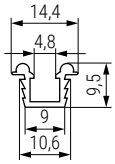

Mecanización

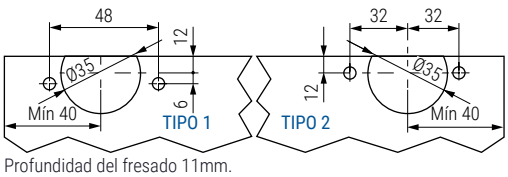

Profundidad del fresado 11mm.

CÓDIGO		Longitud	Material	
Plata mate	Negro			
779.10	779.7	3m.	aluminio	1/25 barras

Información y Complementos recomendados

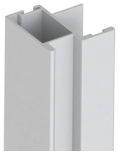
Cód 399.71

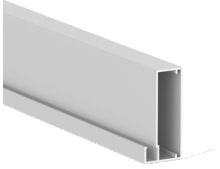
SIRIA


NIKA+



Vídeo

Ficha técnica