KIMANA SKIN Bisagra regulable para puertas abatibles
Para embutir





KIMANA SKIN es la nueva y más exclusiva bisagra de Italiana Ferramenta para apertura de puertas abatibles. Diseño renovado y elegante que da un valor añadido al mobiliario en cuanto a estética y funcionalidad.

- Válida para apertura de puertas hacia abajo y hacia arriba.
- Fácil instalación ya que los tornillos se colocan verticalmente.
- Tres ajustes independientes que aseguran suavemente la alineación de la puerta en profundidad, horizontal y verticalmente.
- Todos los tornillos están ocultos por tapas embellecedoras que vienen en diferentes colores para combinar con el acabado.
- Garantía de al menos 40.000 ciclos de apertura y cierre.

Aconsejamos hacer pruebas técnicas.

Video

Ficha técnica e Instrucciones de montaje

Mecanizado en mueble

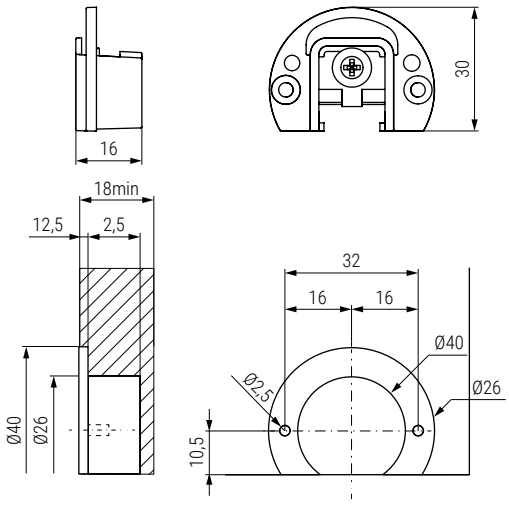

Mecanizado en puerta

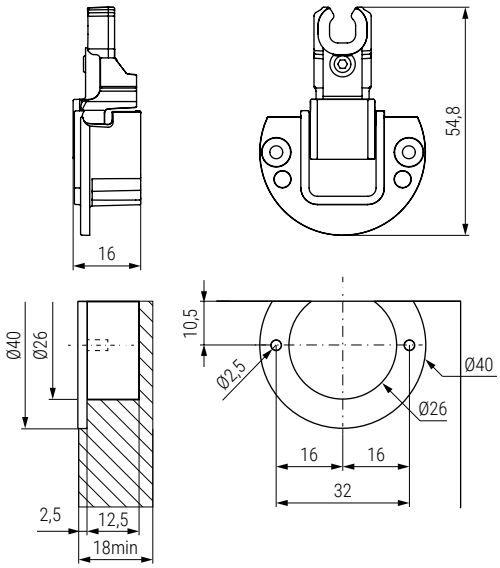

Bisagra regulable



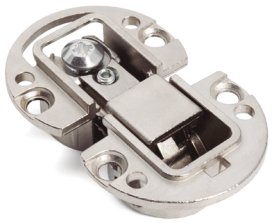



CÓDIGO	Material	Acabado	
504.631	zamak	níquel	100
504.632	zamak	níquel negro	100

Tapas embellecedoras puerta



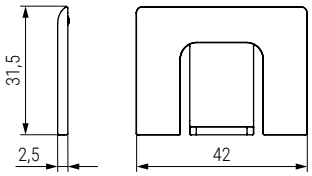

CÓDIGO	Material	Acabado	
504.633	plástico	antracita	200
504.635	plástico	blanco	200

Tapas embellecedoras mueble



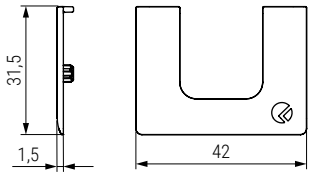

CÓDIGO	Material	Acabado	
504.634	plástico	antracita	200
504.636	plástico	blanco	200

