ASPA Soporte para TV. Brazo corto móvil
Para TV **de 17" a 47"**

ALK

ASPA

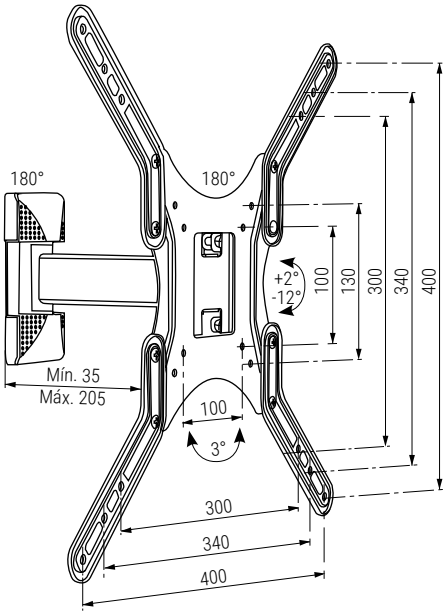

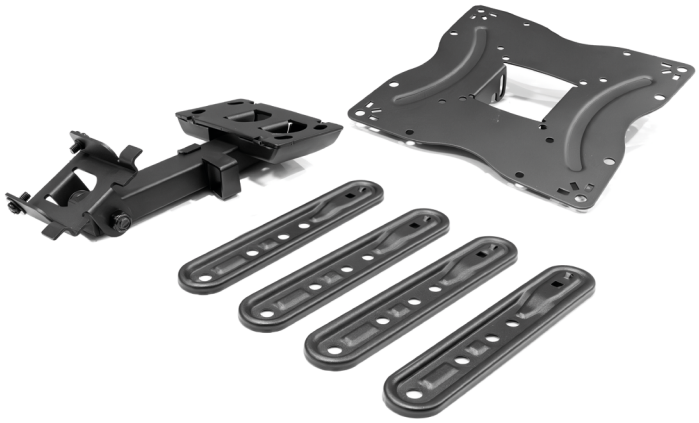

35KG

5V DC

- Inclinación +2° -12°. Rotación 180°.
- Distancia desde la pared: mínimo 35mm., máximo 200mm.
- Capacidad de carga: 35kg.
- Patrón de agujeros estándar: 100x100mm., 130x130mm., 300x300mm., 340x340mm. y 400x400mm.
- Montaje en 6 sencillos pasos. Instrucciones de montaje incluidas.

CÓDIGO	Pulgadas	Material	Acabado	
3520.150	17"-47"	acero	negro	10

