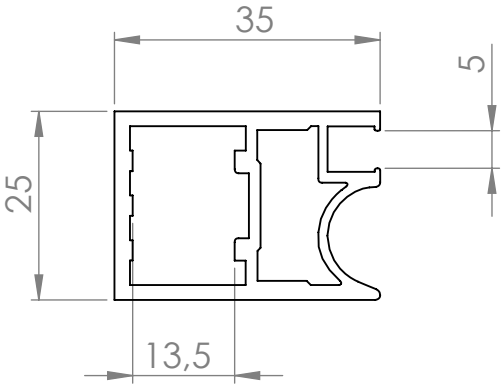

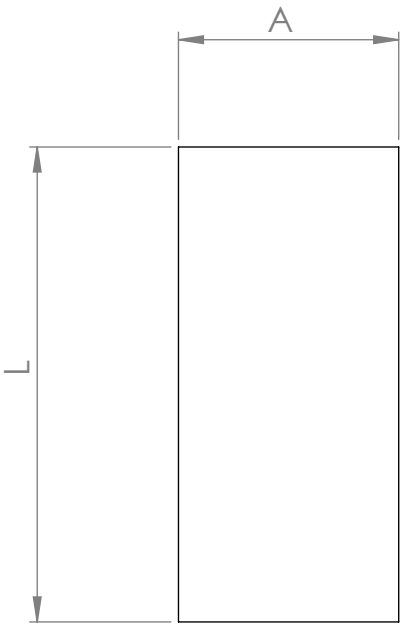

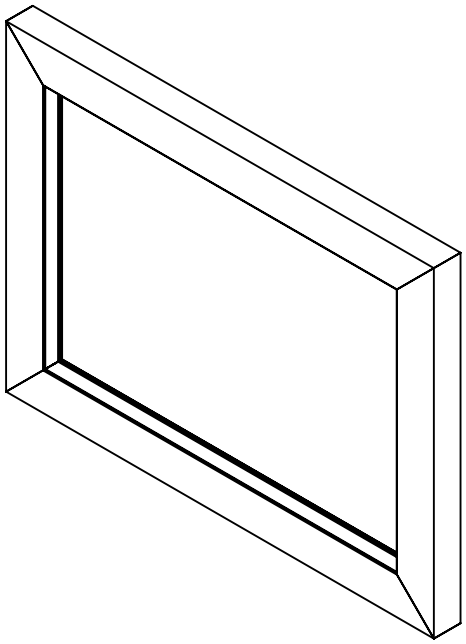

	NOMBRE	FIRMA	FECHA
DIBUJ.	AG		17/04/2024
VERIF.	AG		
APROB.			
FABR.			
CALID.			

DESCRIPCIÓN:
Vitrina NECTA
Posibilidad de pedir medidas especiales y otros acabados (blanco mate plata mate)
Vidrio de 4mm

Unidades envase: 1 unidad

Unidades embalaje: 1 unidad

PESO:

Contigo desde 1893

Verdú®

Código	Material	Acabado		
	Aluminio			A4

ESCALA:1:1

HOJA 1 DE 1

www.verdustore.com