Kit **FINE** Perfil japonesa horizontal

VISTA A-A

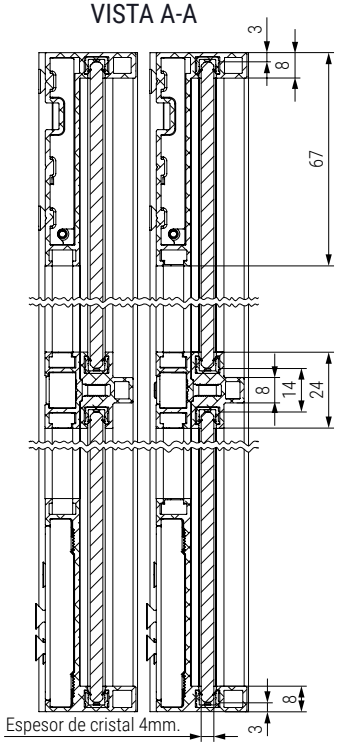

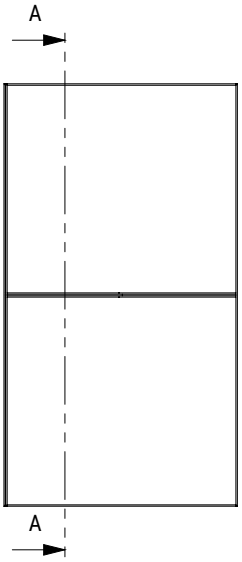



Marco **FINE** con perfiles japonesa y **STAR FLUID**

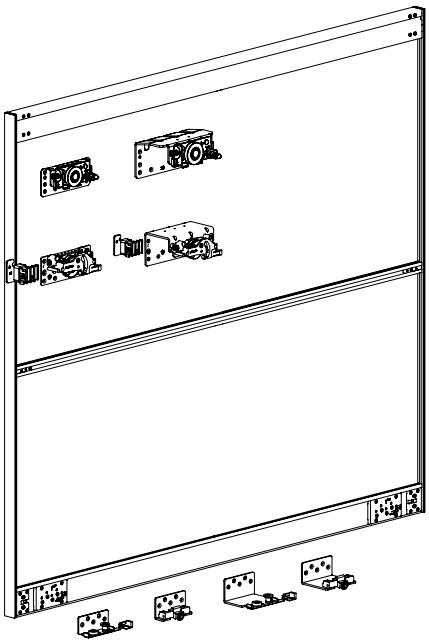

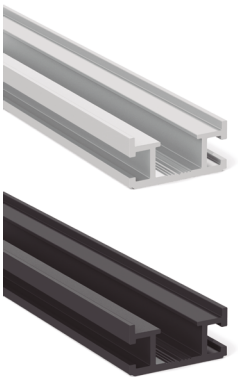



CÓDIGO	Medidas	Material	Acabado	
1058.382	1.000	aluminio	negro cepillado	1kit
1058.383	1.400	aluminio	negro cepillado	1kit
1058.386	1.000	aluminio	blanco RAL 9002	1kit
1058.387	1.400	aluminio	blanco RAL 9002	1kit

