SISTEMA MOVE ABATIBLE

MARCO VISTO

Componentes para marco

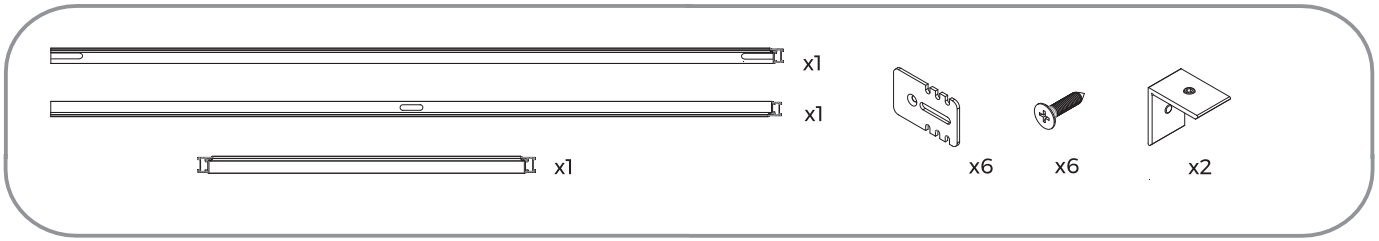

Sentido de apertura

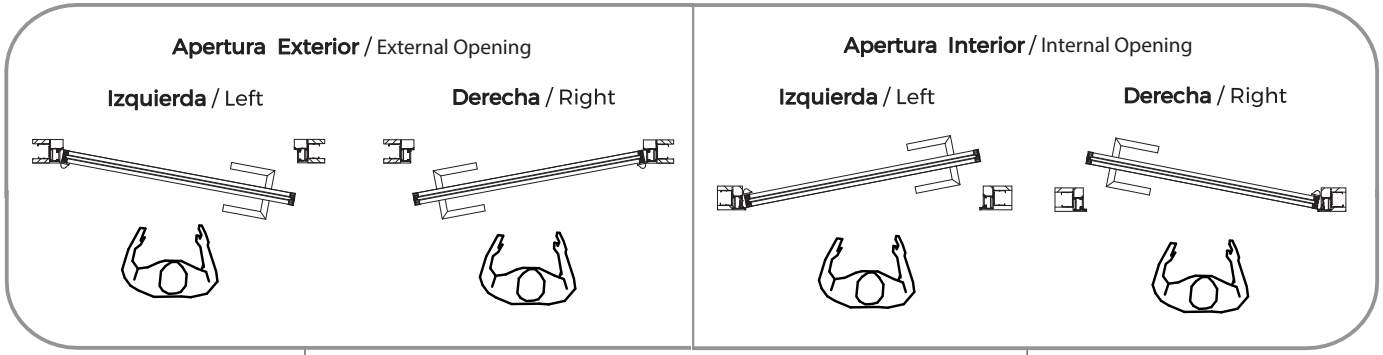

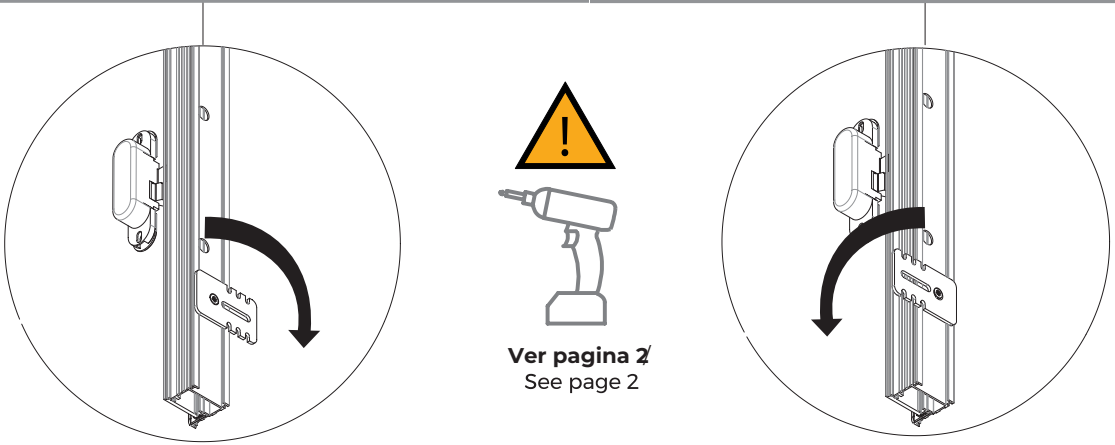

Ver pagina 2
See page 2

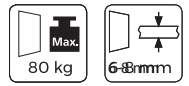

Pared PYL/ Plasterboard wall

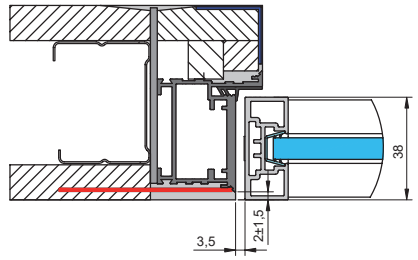

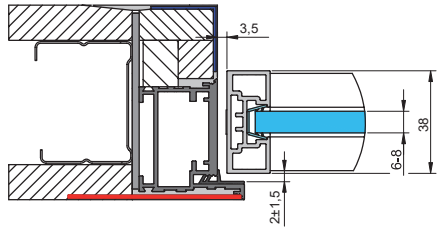

Pared revoque/ Brick wall

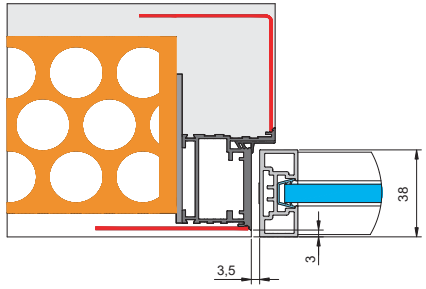

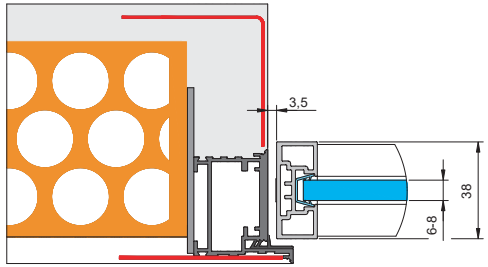

Montaje y colocación del marco / Frame assembly and installation



PZ No. 2
Ø4,x19 (3x)

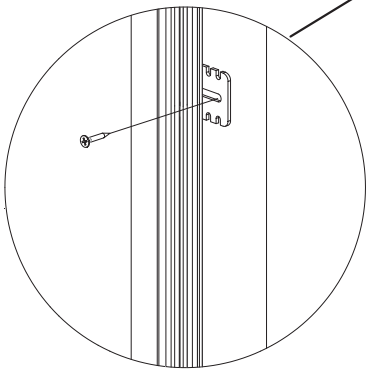

Anclaje a pared /
Wall fastening

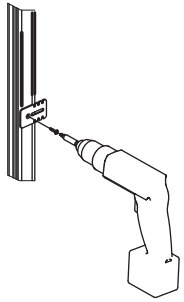

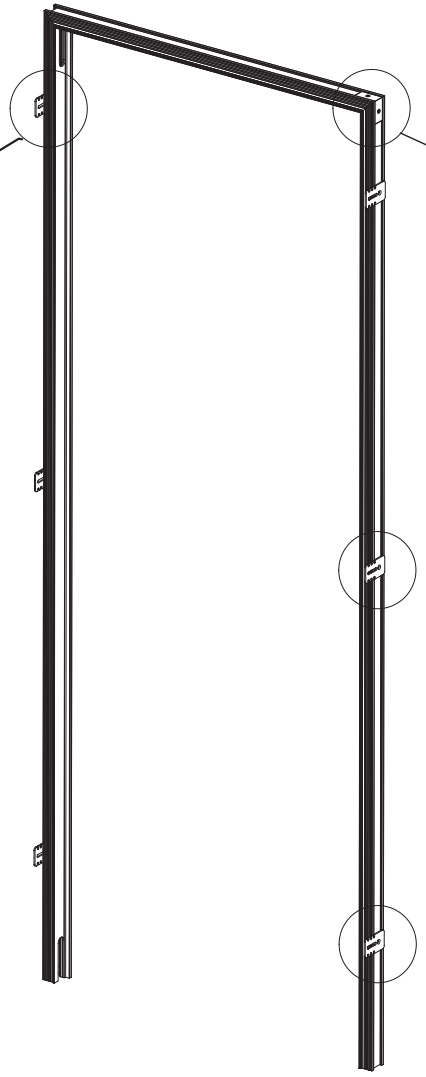

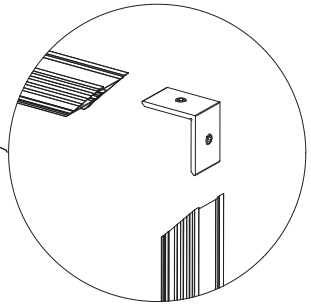

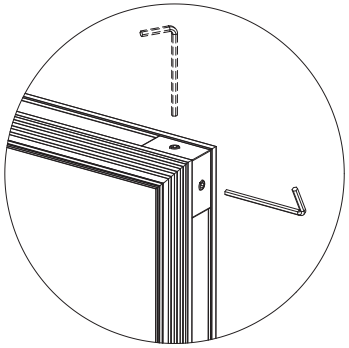

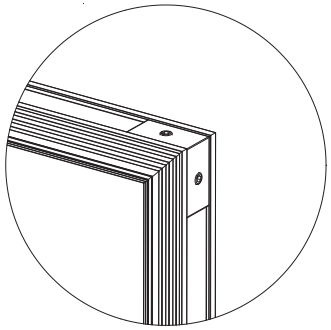

Comprobar la nivelación / *Wall fastening*

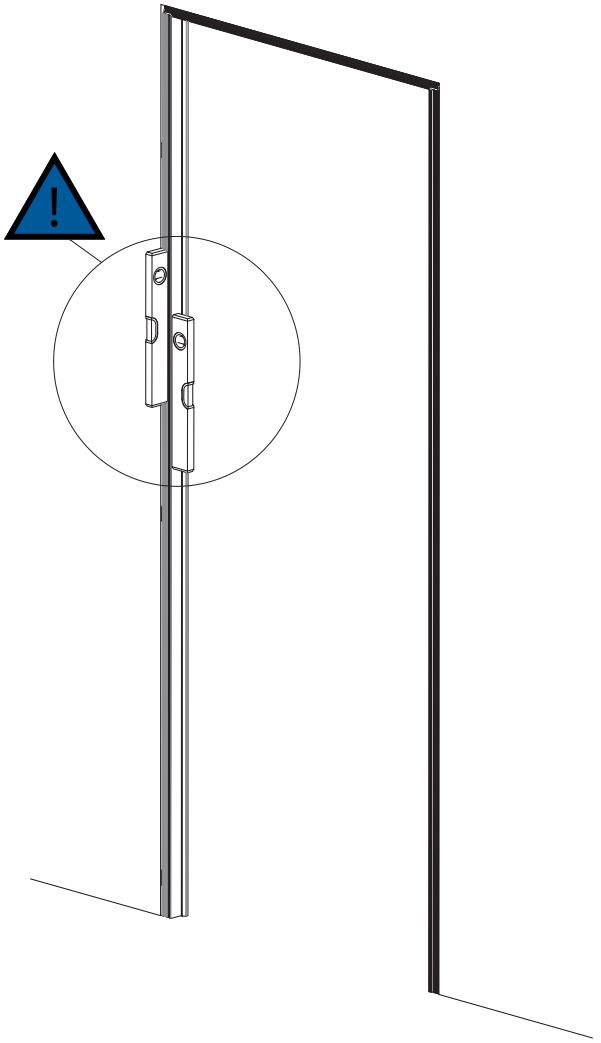

SISTEMA MOVE ABATIBLE MARCO VISTO

Montaje Puerta Outline Abatible / *Mounting Outline Folding Door*

Componentes para puerta abatible / *Folding DoorComponents*

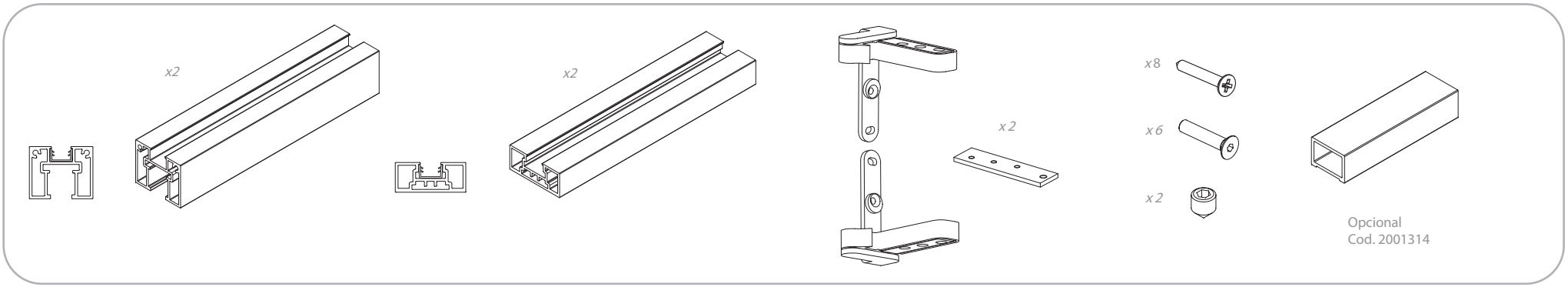

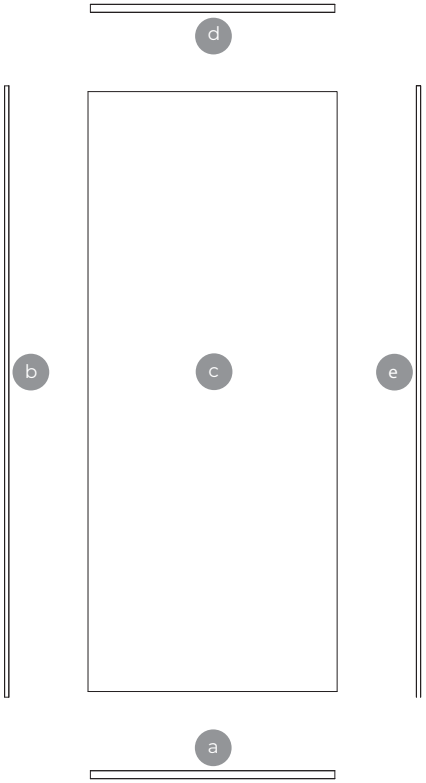

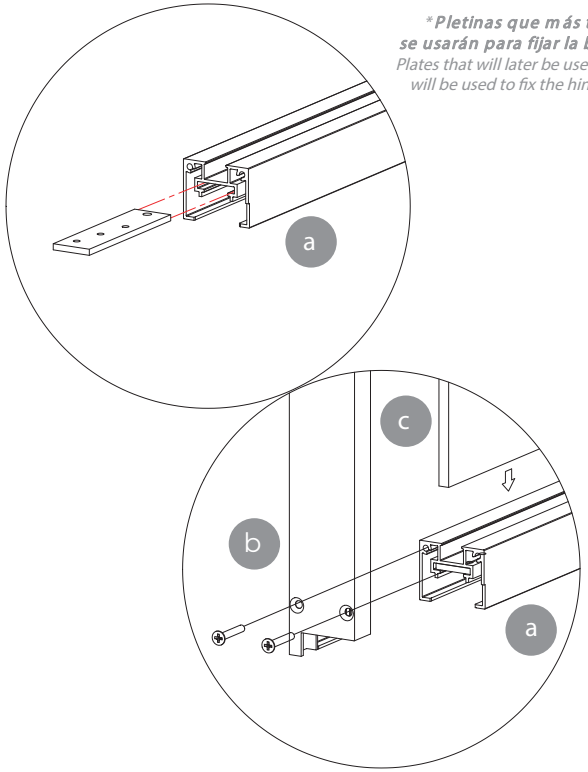

***Pletinas que más tarde se usarán para fijar la bisagra** / *Plates that will later be used to will be used to fix the hinge*

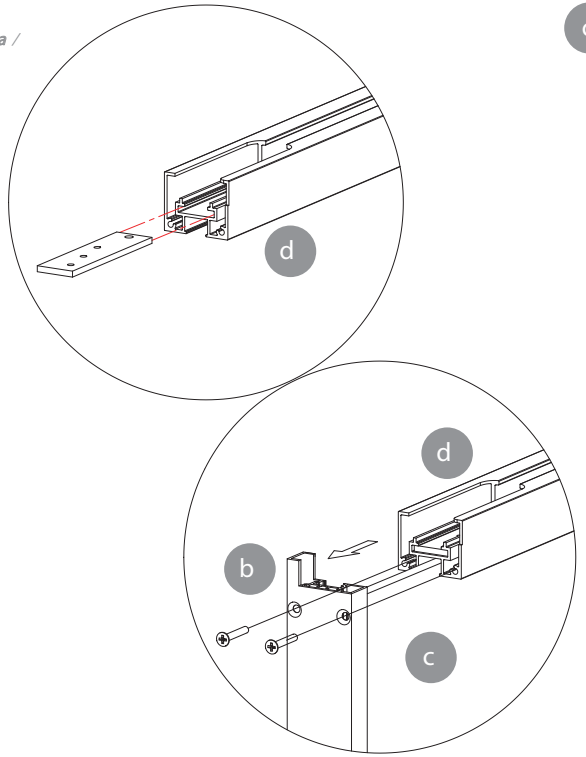

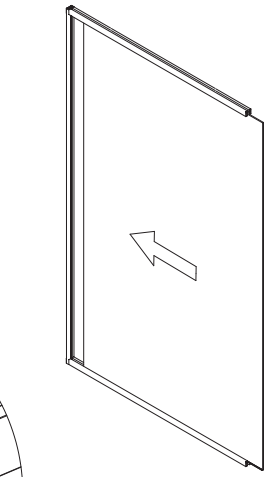

Colocación cristal/ Glass installation

SOLUTIONS

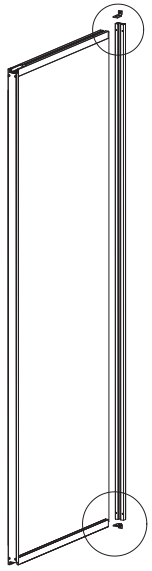

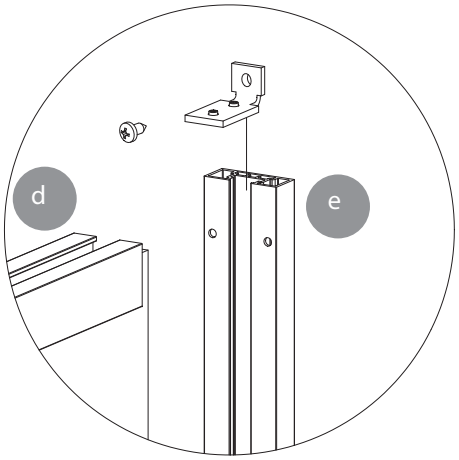

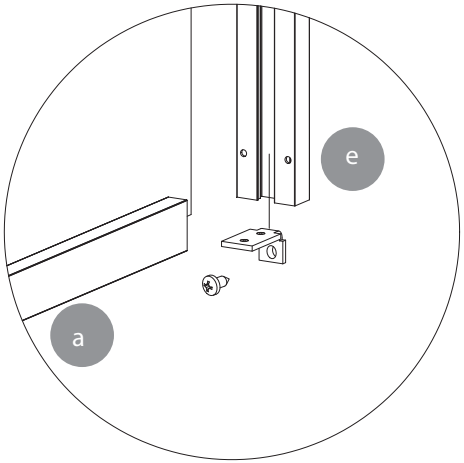

*Sí lleva cerradura, mirar página 6
* Si lleva cierre, mirar página 7

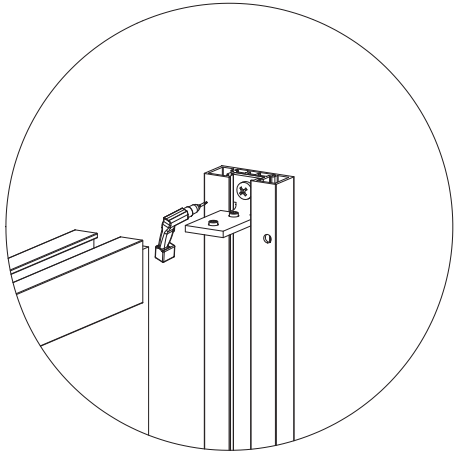

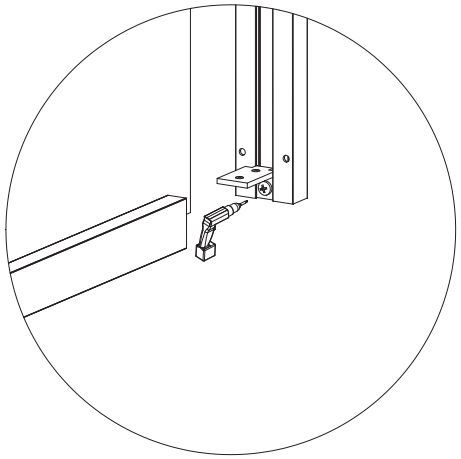

POSICIÓN CORRECTA:
Correct Position

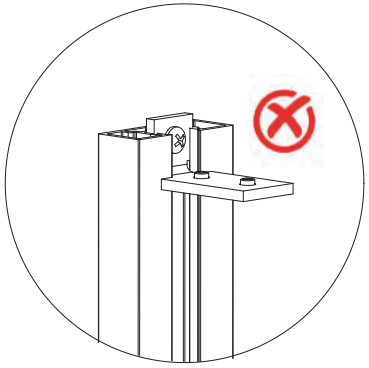



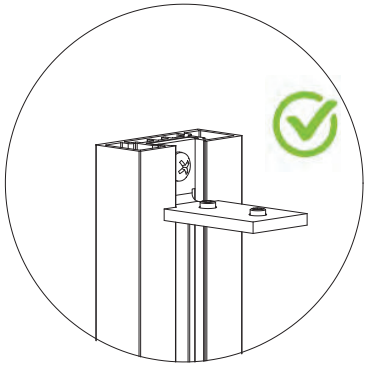

SISTEMA MOVE ABATIBLE

MARCO VISTO

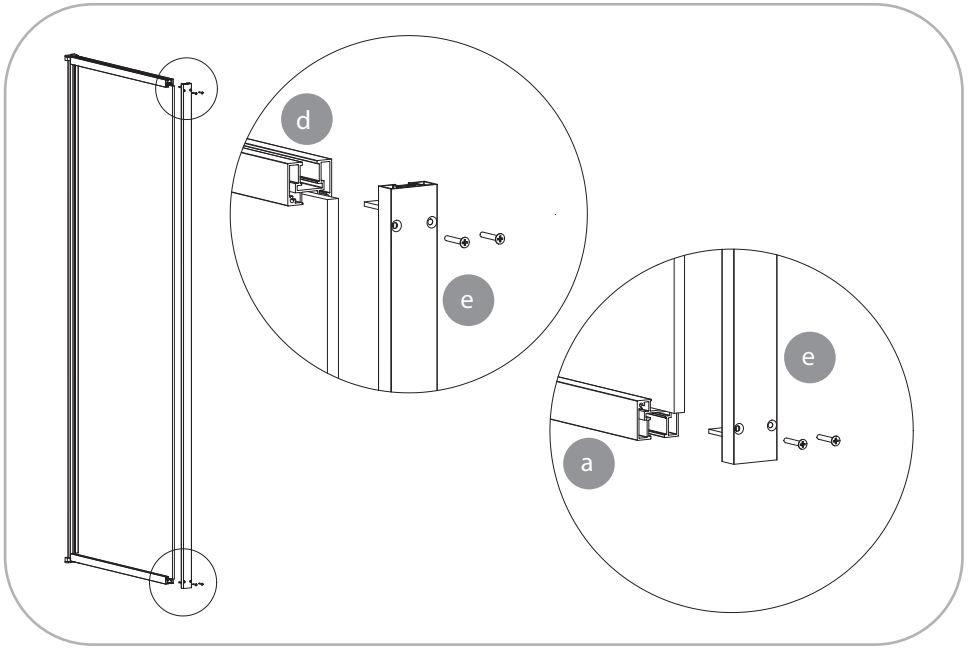

Apretar prisioneros
Tighten set screws

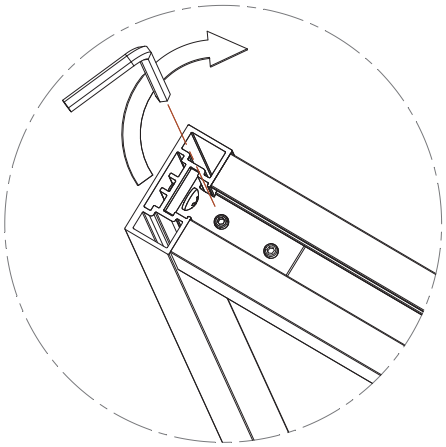

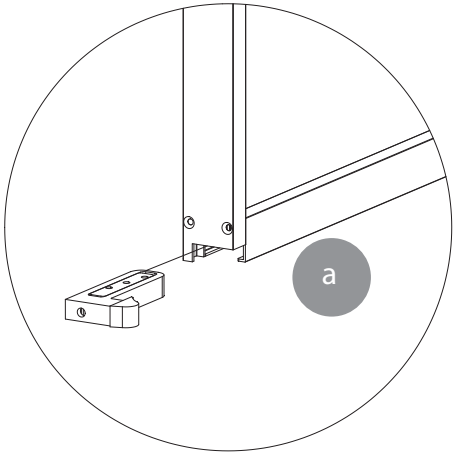

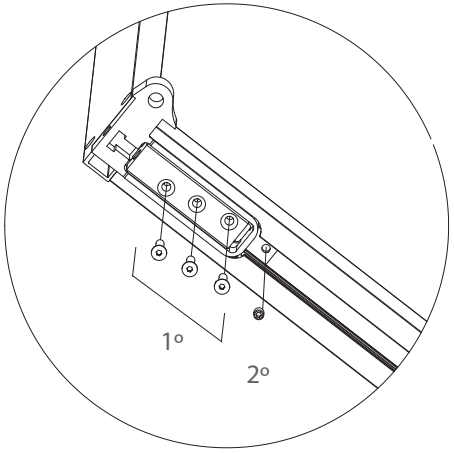

** **Unir bisagra con pletina** / Join hinge with plate*

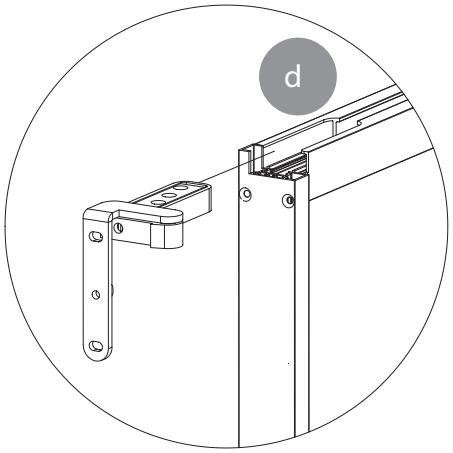

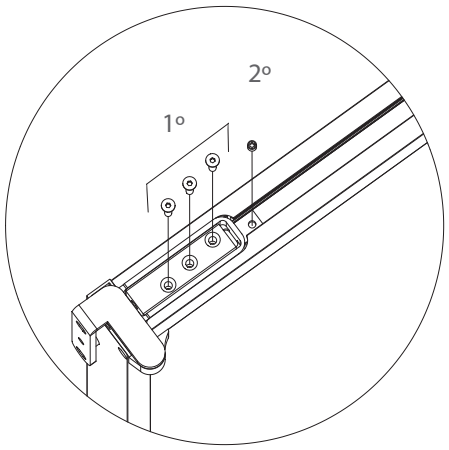

** **Unir bisagra con pletina** / Join hinge with plate*

Montaje Bisagra en el Marco / *Frame Hinge Assembly*

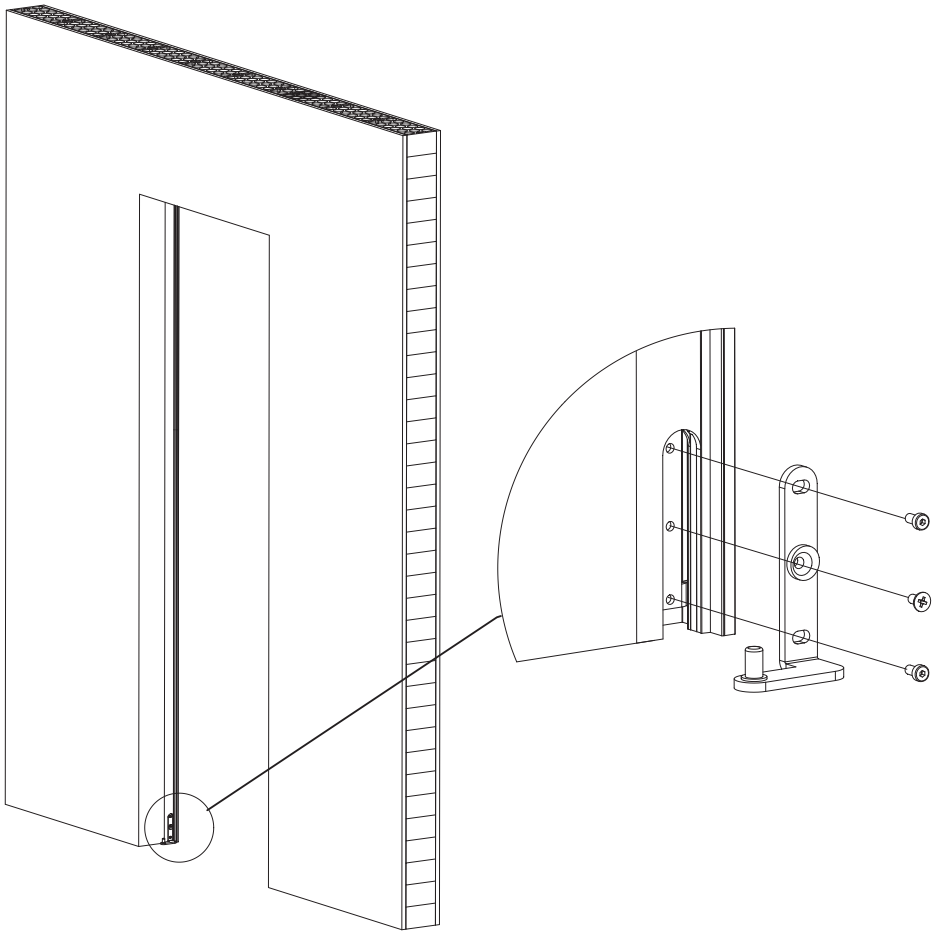

Montaje Bisagra en el Marco / *Frame Hinge Assembly*

1. Inclinar puerta ligeramente para introducir en el pivote.

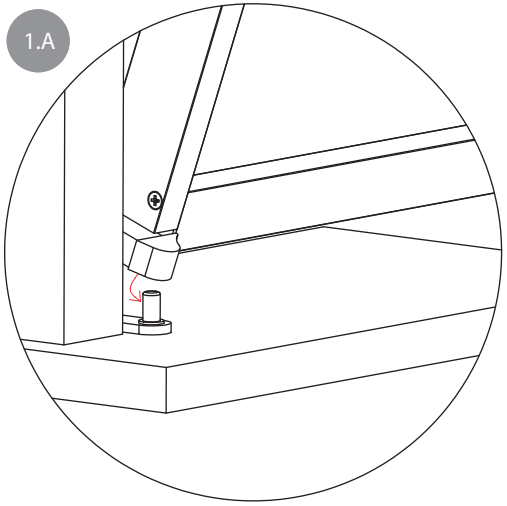

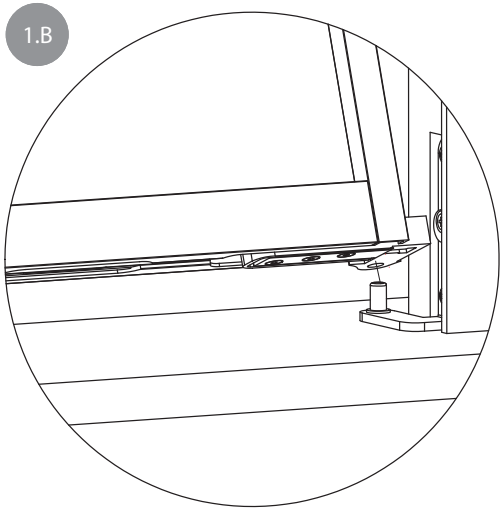

2. Colocar bisagra sobre el soporte superior.

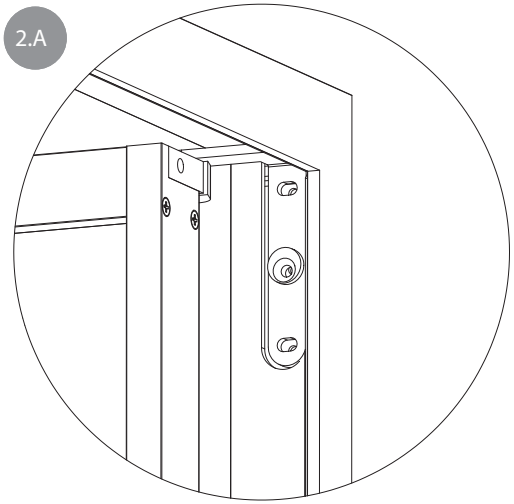

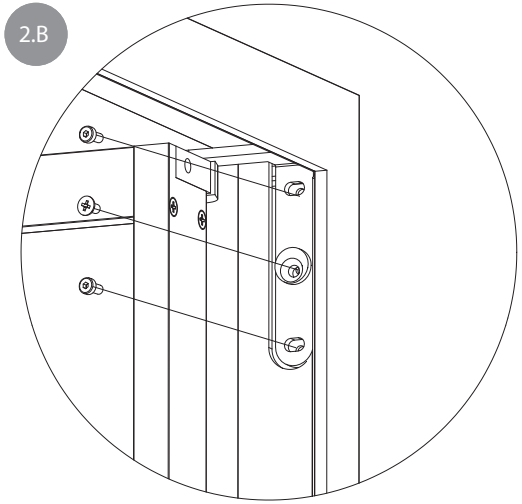

SISTEMA MOVE ABATIBLE MARCO VISTO

OPCION 1: *MONTAJE CERRADURA MAGNÉTICA*

COMPONENTES /COMPONENTS

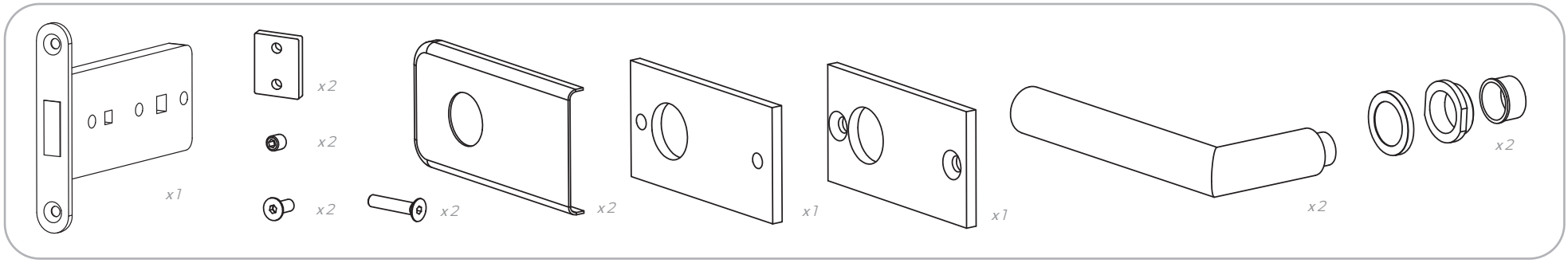

COLOCAR SOPORTES ANTES DE UNIÓN DEL MARCO /
PLACING SUPPORT BEFORE JOINING THE FRAME

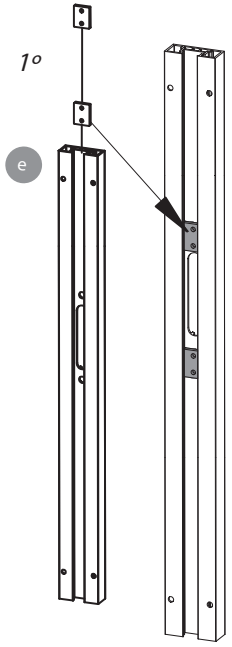

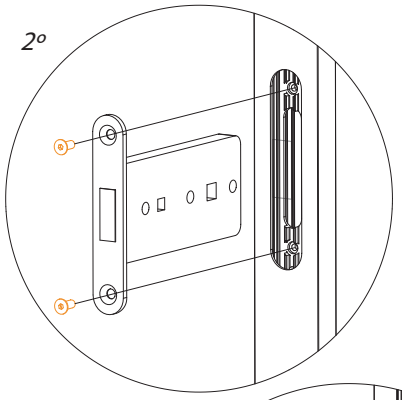

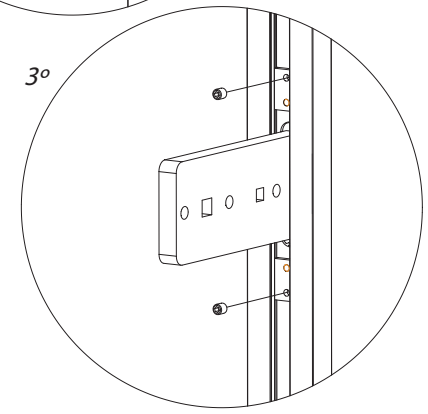

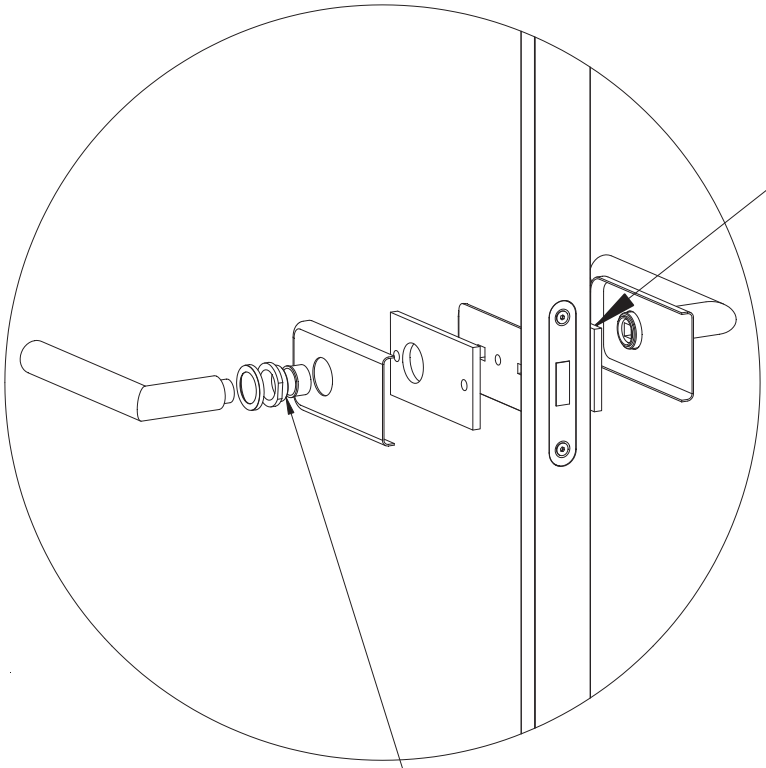

No forzar rosca en la unión

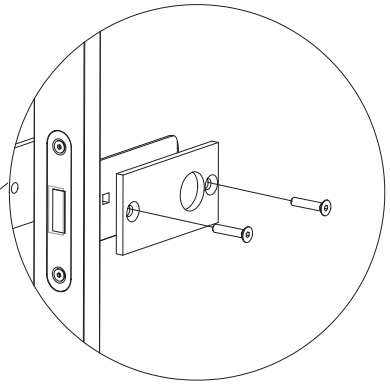

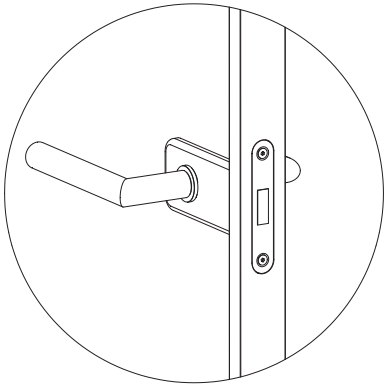

OPCION 2:*MONTAJE CIERRE MAGNÉTICO*

COMPONENTES / COMPONENTS

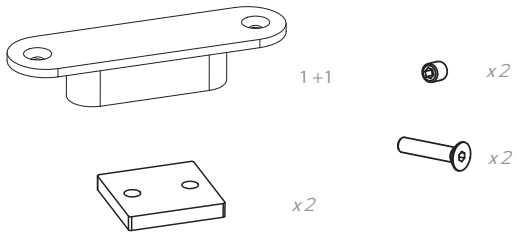

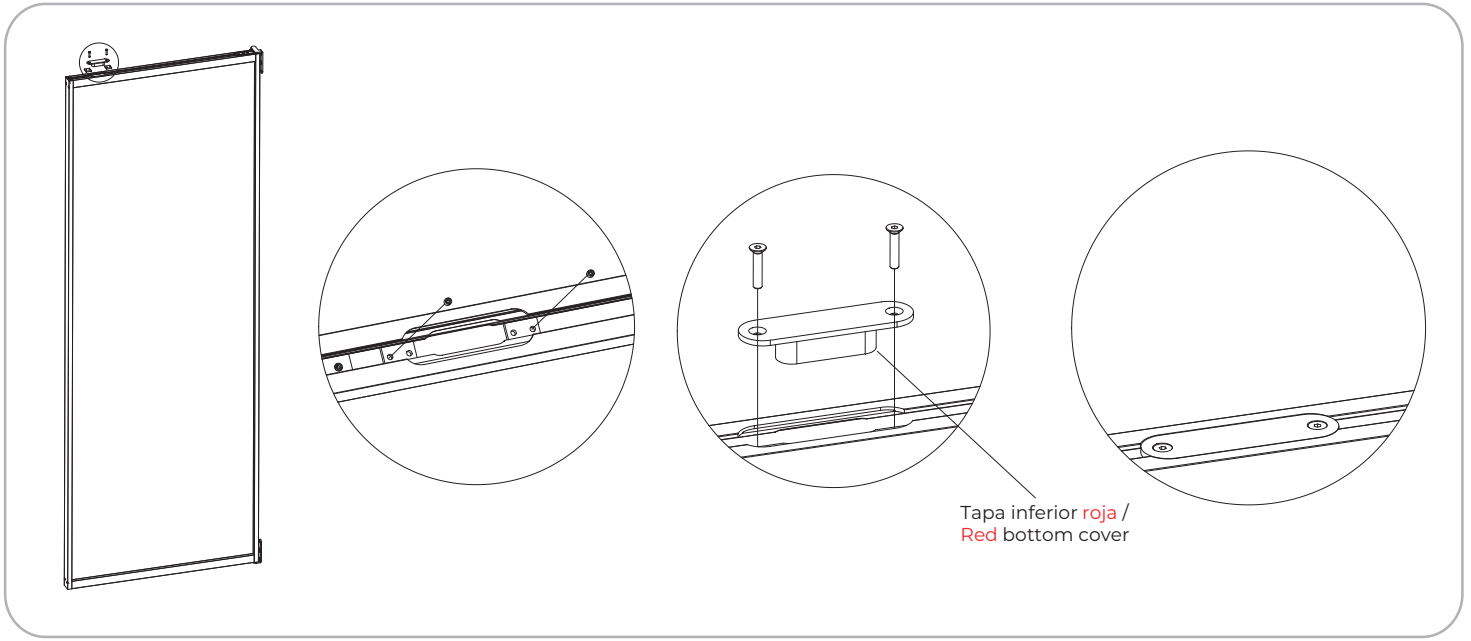

COLOCAR SOPORTES ANTES DE UNIÓN DEL MARCO /
PLACING SUPPORT BEFORE JOINING THE FRAME

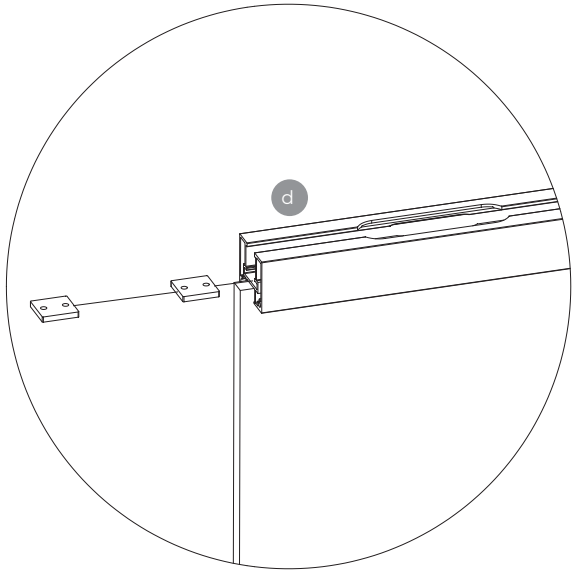

A TECHO

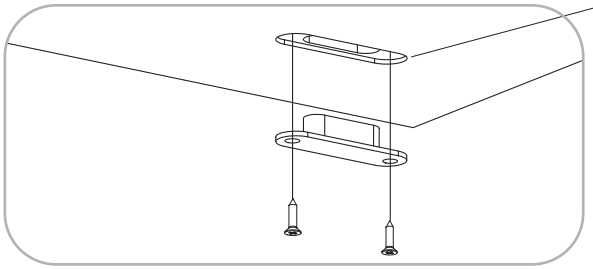

Mecanizado Necesario

