TOPSLIDE H47 Guía unidireccional para mesa extensible
Extendable slide for lateral opening table

PÖTTKER
Transforming furniture

Desplazamiento unilateral de la tapa
Table top side movement

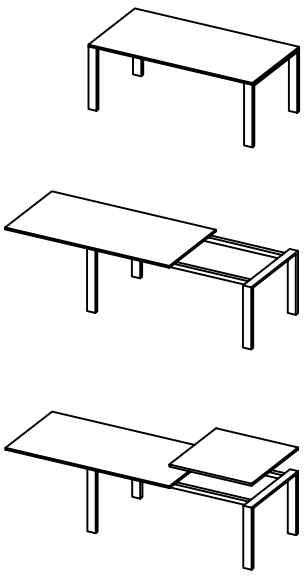



Aplicación en una mesa de libro
Lateral opening application

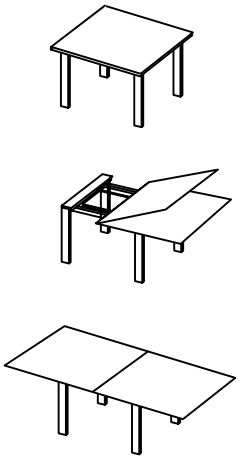

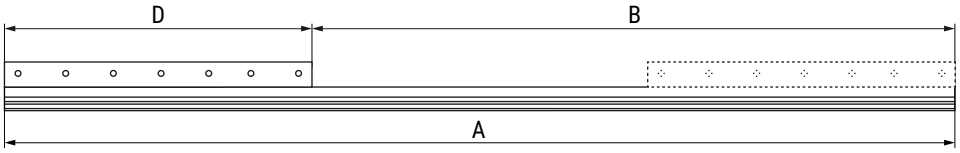

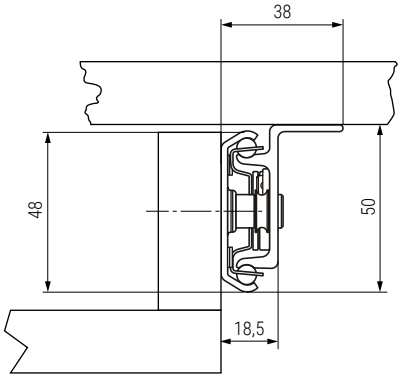

90KG LATERAL STEEL

Código Code	A Cerrada Closed	B Apertura lateral Side opening	D	
1116.21V	1.000	642	350	1 set

Información y complementos recomendados/ Information and recommended accessories



Cód 902.108



Cód 9030.161



Cód 902.114



Ficha técnica
Data sheet