FLAT Volteador de mesa estándar
Flat folding mechanism

PÖTTKER
Transforming furniture

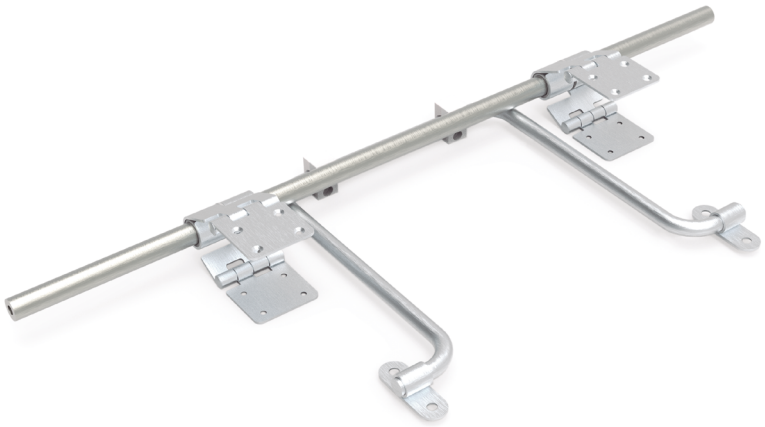

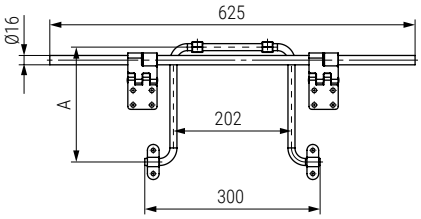

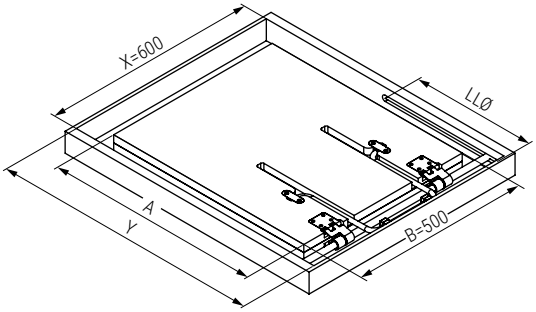

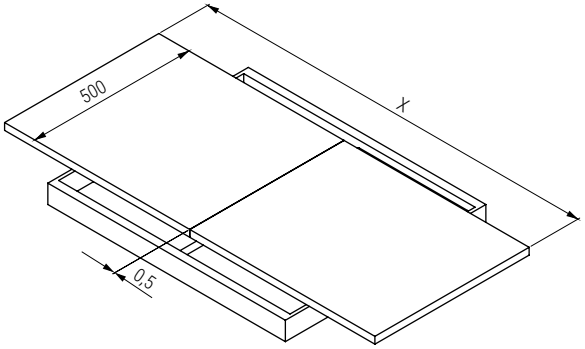

Intrucciones
Assembly

Código Code	A	Y	X	LLØ	Material Material	Ø Mesa Ø Table	Extensión Máx. Max. Extension	Acabado Finish	
1116.118	500	650	1000,5	Ø17X300	acero/steel	1.000	450/500	zincado/zinc	1
1116.119V	550	700	1100,5	Ø17X325	acero/steel	1.100	500	zincado/zinc	1
1116.120V	600	750	1200,5	Ø17X350	acero/steel	1.200	500	zincado/zinc	1



PÖTTKER
Transforming furniture