TRIADE PRO MAXI Soporte de montaje oculto para estantes
Tablero de 40mm.

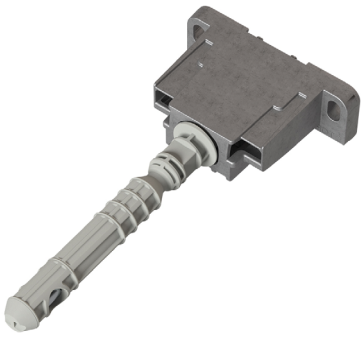

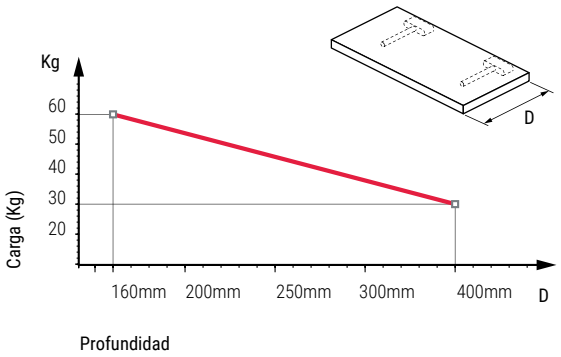

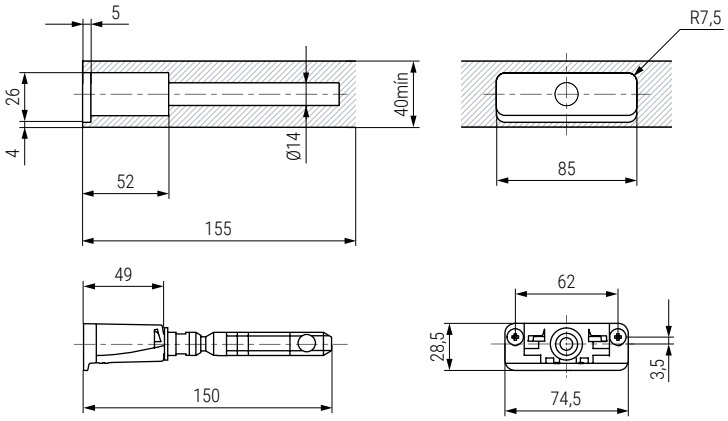

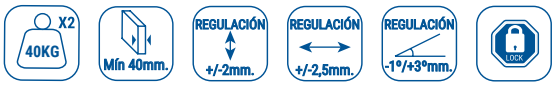

- Se puede colocar un tornillo prisionero opcional para mayor seguridad. **Cód 504.149 o 504.150.**
- Placa de refuerzo opcional para pared **Cód. 504.134. Consultar mecanizado QR.**

CÓDIGO	Material	Acabado	
504.734	zamak-acero-plástico	zincado	50

TRIADE PRO XXL Soporte de montaje oculto para estantes
Tablero de 40mm.



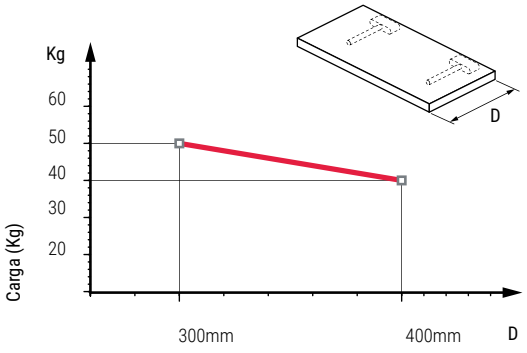

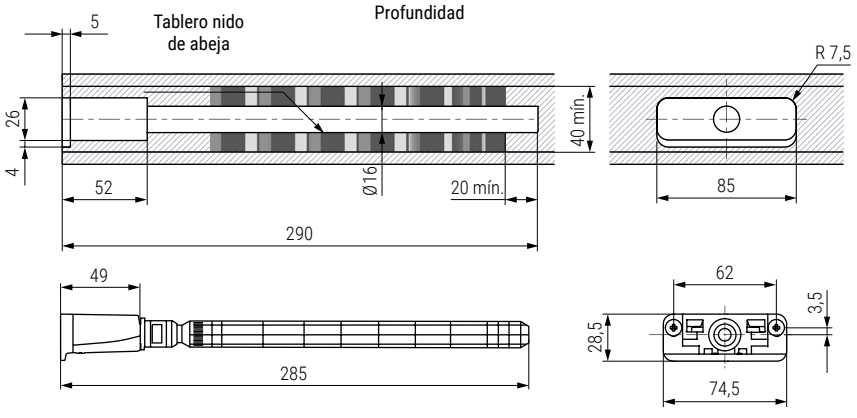



- Pensado para la instalación en tableros tipo nido de abeja.
- Permite mecanizar un tornillo prisionero opcional para mayor seguridad. **Cód 504.148 o 504.150**
- Placa de refuerzo opcional para pared **Cód.504.134. Consultar mecanizado QR.**

CÓDIGO	Material	Acabado	
504.735	zamak-acero-plástico	zincado-gris	25