GORI Rueda fija lateral con soporte angular Ø50
Lateral fixed castor



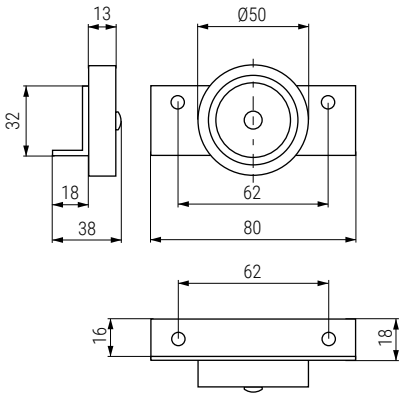

Banda rodadura de goma

60KG

Sin mano

Código Code	Material	Acabado Finish	
675.211	acero-goma steel-rubber	zincado-gris zinc-grey	100

TAKUA Rueda fija lateral con escuadra Ø30 H39
Lateral fixed castor



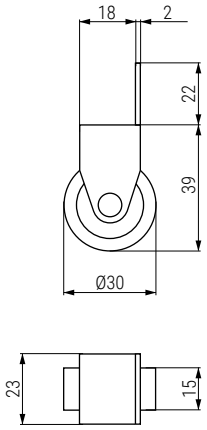

Código Code	Material	Acabado Finish	
1340.237	acero-plástico steel-plastic	zincado-negro zinc-black	400

RUNI Rueda con soporte para nidos Ø25 H30
Fixed castor



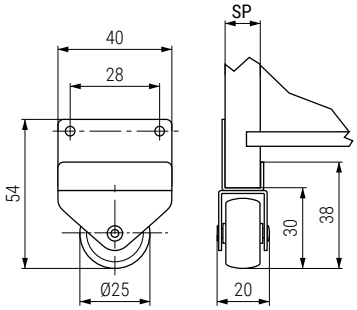

Código Code	SP	Material	Acabado Finish	
1333.10	12	acero-plástico steel-plastic	zincado-negro zinc-black	400
1333.110	20	acero-plástico steel-plastic	zincado-negro zinc-black	400

KIOTO Rueda para camas nido Ø40.
Fixed castor



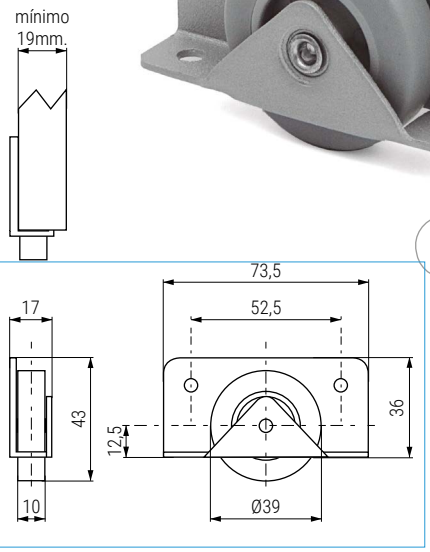

Banda rodadura de goma

19mm.

30KG

ACTUALIZADO EL DÍA 29/04/2026

Código Code	Material	Acabado Finish	
675.121	acero-nilón steel-nylon	aluminio RAL 9006 aluminum grey RAL	200