

Bisagra S200 Apertura 105° para puertas de PERFIL ALUMINIO

SALICE







Codo 0 Recto	Codo 9 Acodado	Codo 17 Superacodado
H = 15 + K-(D)	H = 6 + K-(D)	H = -2 + K+A
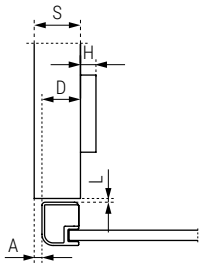	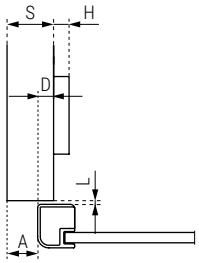	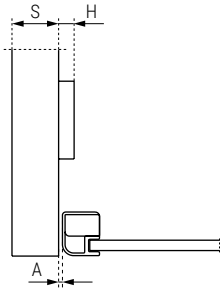
Níquel	Níquel	Níquel
C2Z6A99 **30.231**	C2Z6G99 **30.233**	C2Z6P99 **30.234**

105°

CLIP

20mm.

3R

	Mecanizado
150	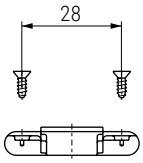

Medidas para el mecanizado en un perfil de aluminio estándar

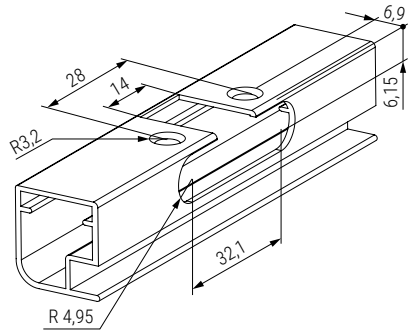

Gracias a sus dimensiones reducidas, las bisagras para perfil metálico permiten la utilización de perfiles con espesores y anchos reducidos. Los cristales se pueden colocar con juntas de gomas, garantizando así la falta de ruido, facilidad de montaje y rápida sustitución del cristal.

Bases:
Bases rectas, de avión simétricas y asimétricas serie 200.
Enganche rápido sobre bases DOMI.

Tornillos autotaladrantes

DIN 7504-P Ø3,5X11mm. ZN



Cód. 914.53 1.000

Información y Complementos recomendados





Cód. 30.557



Cód. 30.124

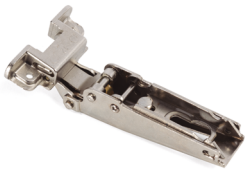

Ficha técnica