CAITLIN Cerradura magnética de embutir para bombillo europeo. Puertas con uso medio

Magnetic mortise door lock, for european cylinder. For doors with medium use

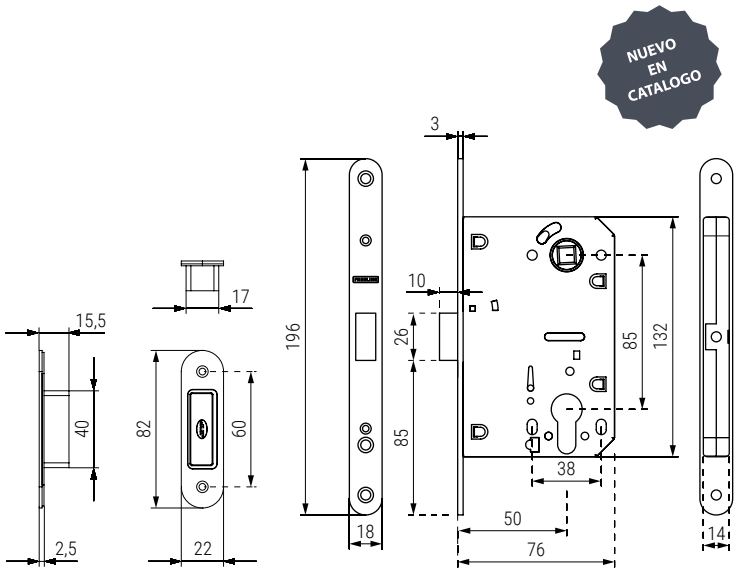



Ficha técnica
Data sheet

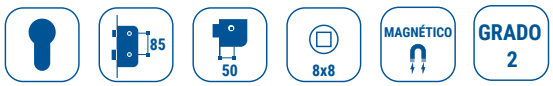

Código Code	Material	Acabado Finish	
186.30	acero inox/ stainless steel	satinado/satin	1/40
186.31	acero inox/ stainless steel	antracita negro/anthracite black	1/40

CASSANDRA Cerradura magnética de embutir para bombillo europeo

Magnetic mortise door lock for european cylinder

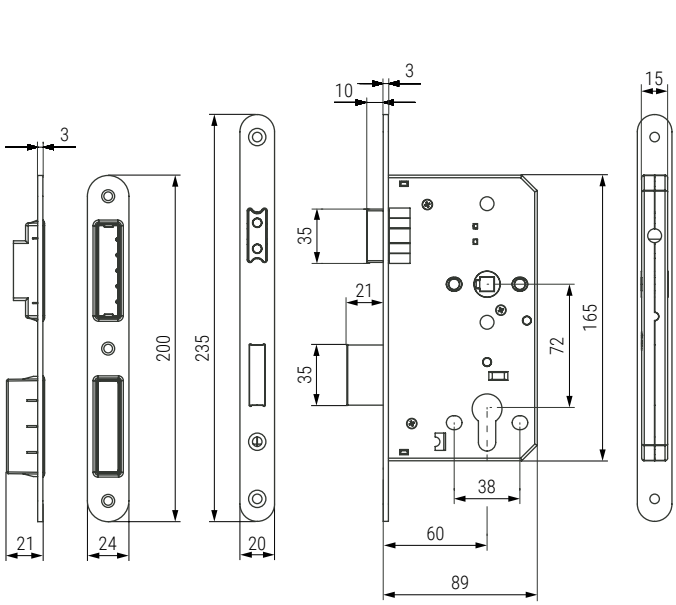



Ficha técnica
Data sheet



Código Code	Material	Acabado Finish	
186.34	acero inox/ stainless steel	satinado/satin	1/25
186.35	acero inox/ stainless steel	titanio negro/titanium black	1/25