K PUSH TECH 20 Pulsador regulable apertura sin tirador
Para **embutir**



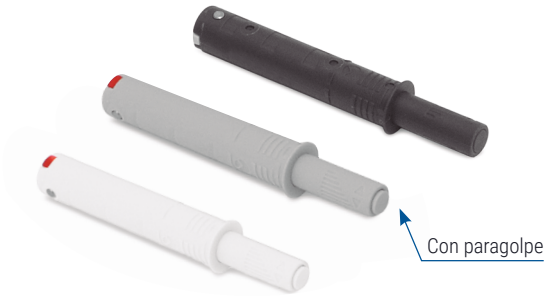

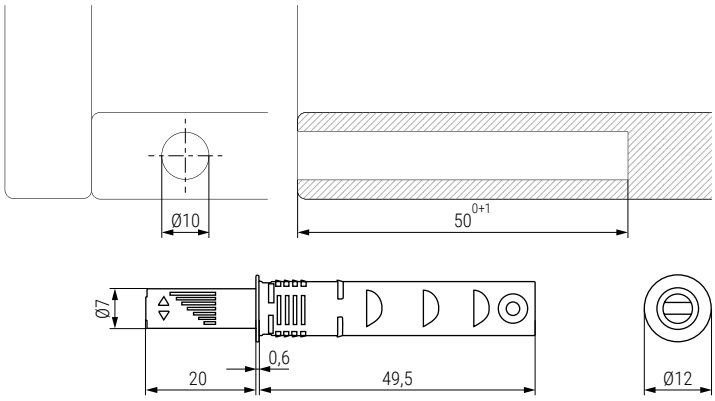

0+6mm

Estándar Strong

- Recomendable para módulos de puerta única.
- Versión Strong (extrafuerte) indicada especialmente para puertas de mayor tamaño.

CÓDIGO		Descripción	Material	Acabado	
Estándar	Strong				
504.301	504.501	magnético	plástico	gris	100
504.303	504.503	paragolpe	plástico	gris	100
504.302	504.502	magnético	plástico	antracita	100
504.304	504.504	paragolpe	plástico	antracita	100
504.521	504.506	magnético	plástico	blanco	100
504.522	504.507	paragolpe	plástico	blanco	100

K PUSH TECH 37 Pulsador regulable apertura sin tirador
Para **embutir**





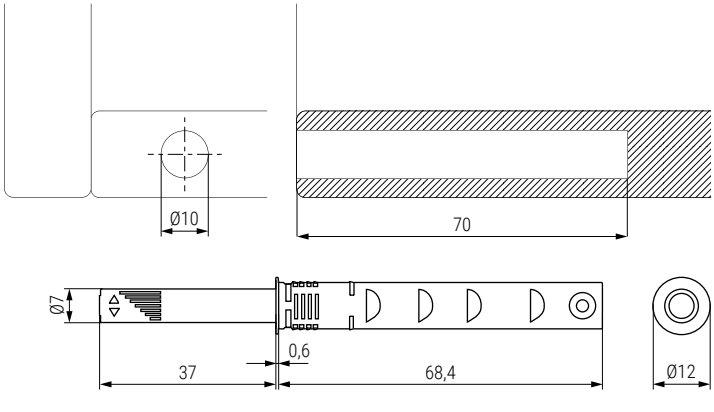

0+6mm

Estándar Strong

- Recomendable para módulos de puerta única.
- Versión Strong (extrafuerte) indicada especialmente para puertas de mayor tamaño.

CÓDIGO		Descripción	Material	Acabado	
Estándar	Strong				
504.311	504.511	magnético	plástico	gris	100
504.313	504.513	paragolpe	plástico	gris	100
504.312	504.512	magnético	plástico	antracita	100
504.314	504.514	paragolpe	plástico	antracita	100
504.523	504.508	magnético	plástico	blanco	100
504.524	504.509	paragolpe	plástico	blanco	100

Información y Complementos recomendados


Cód. 504.181


Cód. 492.563


Cód. 504.1001

Plantillas para taladro

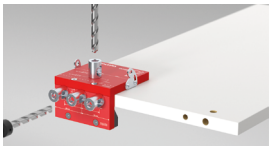
Cód. 504.1006


Util de montaje
Cód. 504.319

Ficha técnica


SOPHIE ROCHAS
PATRICK D

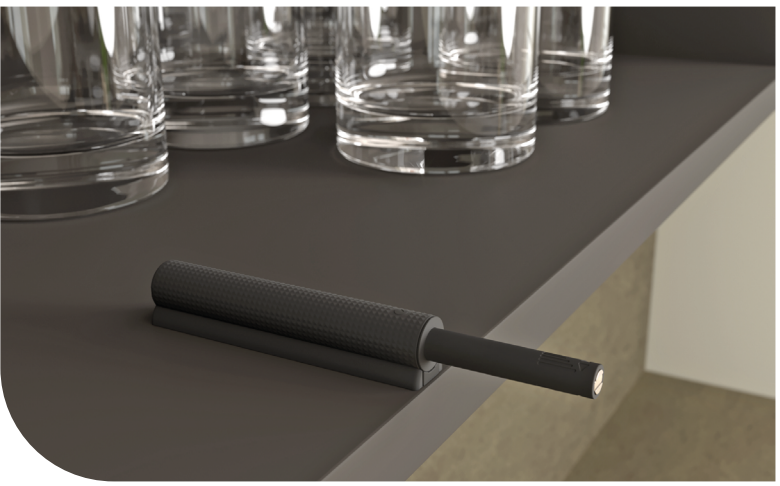

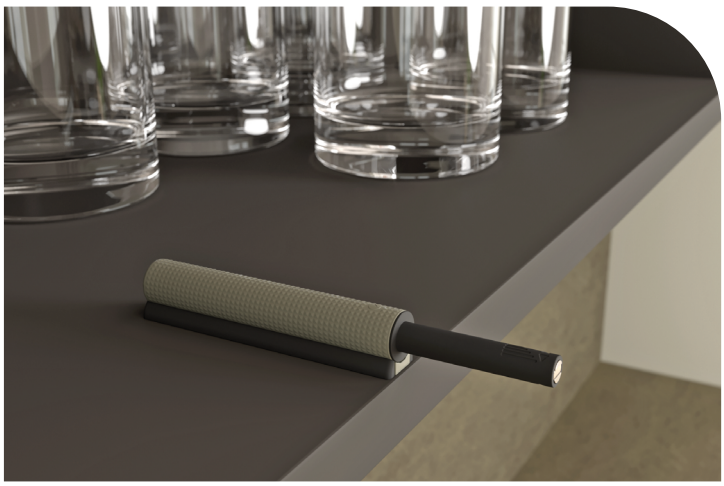

Adaptadores de solapar para **K PUSH TECH 37**
Para versión larga **L37mm**





Tapa superior

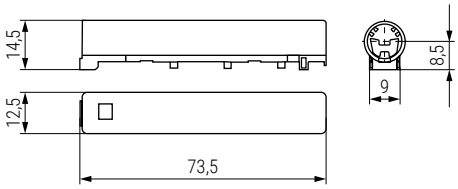

Base inferior

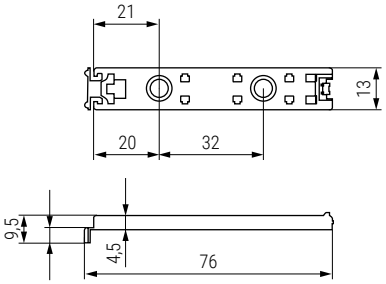

CÓDIGO		Descripción	Material	
Antracita	Beige			
504.526	504.527	base inferior + tapa superior	plástico	100 juegos

Adaptadores de solapar para **K PUSH TECH 20**
Para versión media **L20mm**



Tapa superior

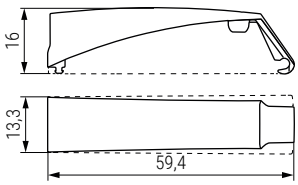

Base inferior

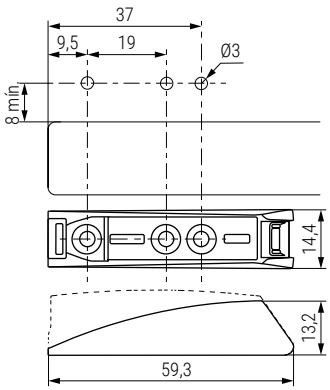

CÓDIGO			Descripción	Material	
Gris	Antracita	Blanco			
504.305	504.306	504.307	base inferior + tapa superior	plástico	100 juegos
-	-	504.1307	base inferior	plástico	100
-	-	504.2307	tapa superior	plástico	100

Adaptadores de solapar para **K PUSH TECH 37**
Para versión larga **L37mm**



Tapa superior

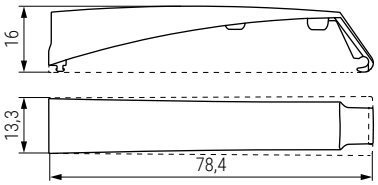

Base inferior

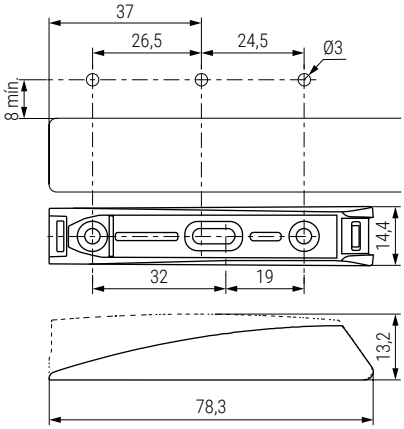

CÓDIGO			Descripción	Material	
Gris	Antracita	Blanco			
504.315	504.316	504.317	base inferior + tapa superior	plástico	100 juegos
504.1315	504.1316	504.1317	base inferior	plástico	100
504.2315	504.2316	504.2317	tapa superior	plástico	100

K PUSH TECH Paragolpe

Aplicación con bisagras estándar

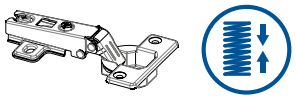

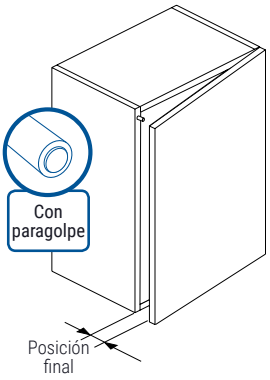

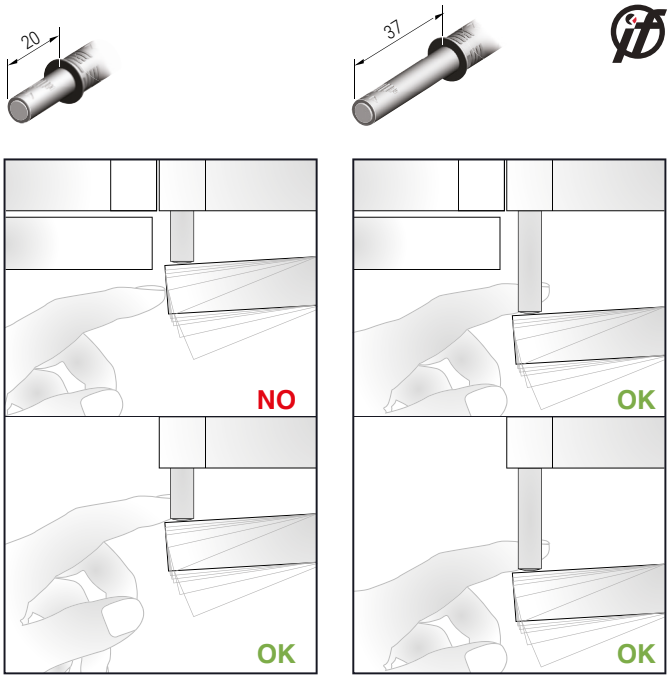

K PUSH TECH Magnético

Aplicación con bisagras estándar **sin sistema push**

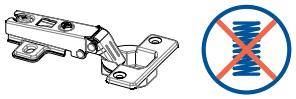

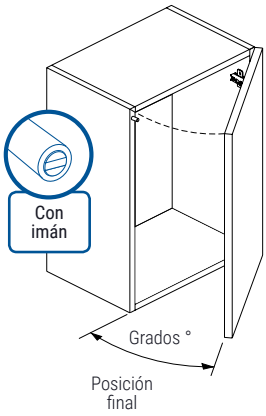

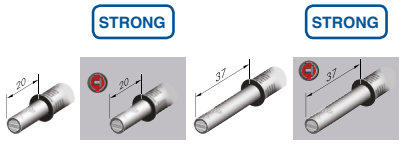

Dimensiones de la puerta	Rango de peso	Indicativo en grados º de la posición final de la puerta			
Tamaño de puerta pequeña	2-5 Kg	±37º	±40º	±55º	±70º
Tamaño de puerta mediano	5-8 Kg	±30º	±35º	±45º	±50º
Tamaño de puerta grande	15-18 Kg	±28º	±30º	±40º	±45º
Tamaño de puerta maxi	30-35 Kg	±20º	±25º	±30º	±35º

Tamaño de puerta pequeño y mediano probado con 2 bisagras. Puertas de tamaño grande y maxi probadas con 5 bisagras. Tenga en cuenta que los resultados de las pruebas son indicativos. La posición de la puerta final puede variar según la marca de la bisagra.

K PUSH TECH Magnético

Aplicación con bisagras estándar **con sistema push**

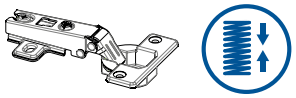

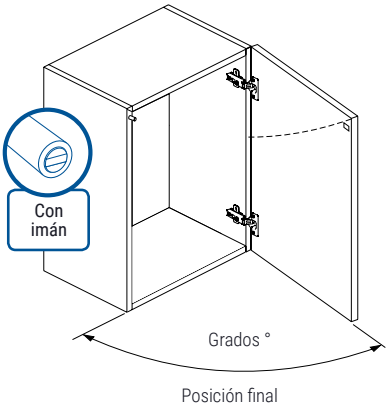

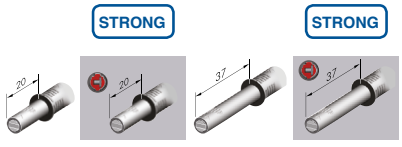

Dimensiones de la puerta	Rango de peso	Indicativo en grados º de la posición final de la puerta			
Tamaño de puerta pequeña	2-5 Kg	±90º	±95º	Over ±95º	Over ±95º
Tamaño de puerta mediano	5-8 Kg	±85º	±90º	Over ±95º	Over ±95º
Tamaño de puerta grande	15-18 Kg	±50º	±60º	±70º	±80º
Tamaño de puerta maxi	30-35 Kg	±35º	±40º	±50º	±60º

Tamaño de puerta pequeño y mediano probado con 2 bisagras. Puertas de tamaño grande y maxi probadas con 5 bisagras. Tenga en cuenta que los resultados de las pruebas son indicativos. La posición de la puerta final puede variar según la marca de la bisagra.