ESCA Estabilizador completo con base para cajones grandes
Para cajones con guías oculta

SALICE



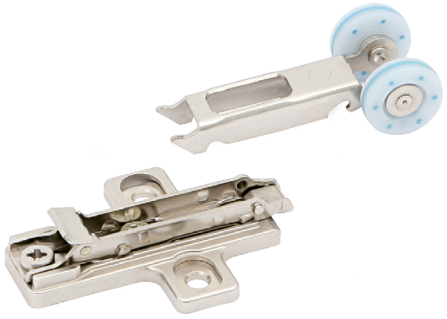

- Para utilizar en cajones especialmente grandes, de más de 800mm, con guías ocultas
- ATENCIÓN: Pedir 2 estabilizadores ESCA para cada cajón.
- 1 juego esta compuesto de 1 estabilizador y 1 base Domi.

CÓDIGO	Material	Acabado	
60.101	acero	natural	300 kit

DIST Distanciadores 50mm para guía salice FUTURA extracción parcial

SALICE

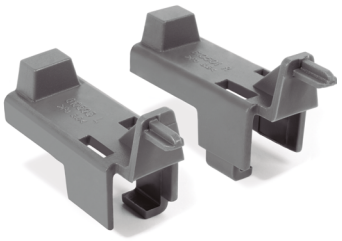

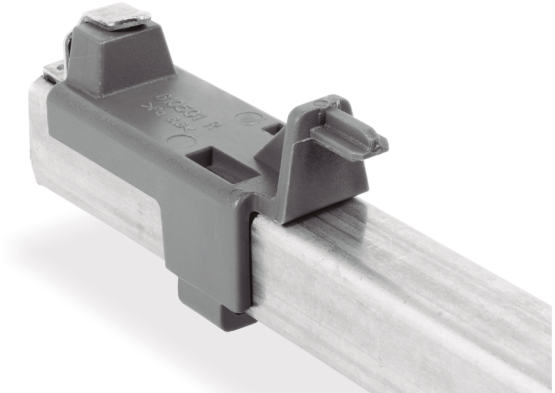

- Para transformar la guía parcial en total.

CÓDIGO	Material	Acabado	
60.91 V	plástico	gris	100 kit