SCARPI-4 Colgador oculto regulable para muebles de cocina y baño

INDAUX

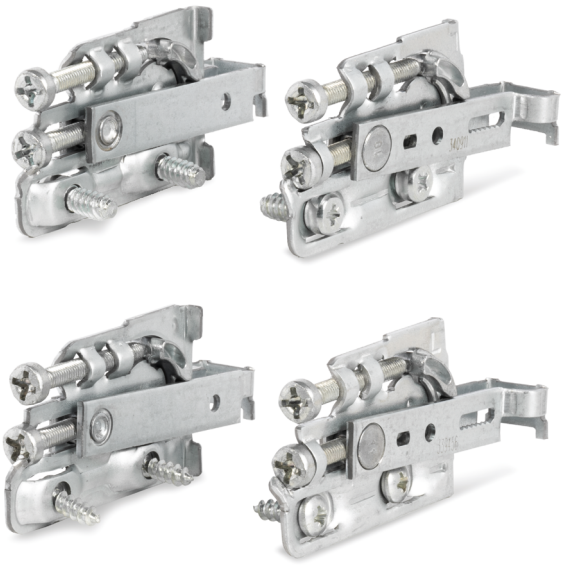

El nuevo colgador SCARPI-4 es una excelente elección para mantener sus armarios organizados y seguros.

• Puede soportar hasta 45 kg por unidad en bastidores tipo A y 35 kg por unidad en bastidores tipo B, según la norma EN 15939.
• Permite tres ajustes independientes, lo que facilita su adaptación a diferentes necesidades de almacenamiento.
• Queda oculto bajo una tapa extraplana disponible en varios colores, lo que garantiza una apariencia estética en su armario.
• Puede instalarse mediante tornillos tirafondos o mediante el uso de tornillos euro-screws.
• Está fabricado en acero, lo que permite su posterior reciclaje.

Aconsejamos hacer pruebas técnicas.

Mecanizado para tornillos euro-screw.

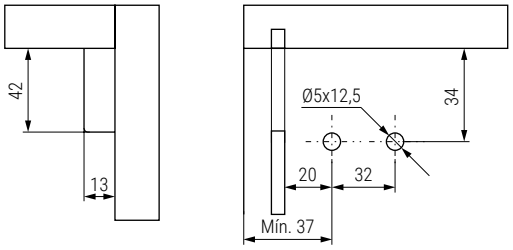

Mecanizado para tornillos tirafondo Ø5X16

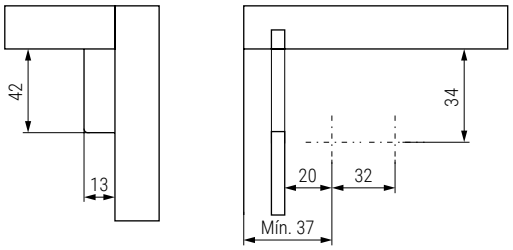

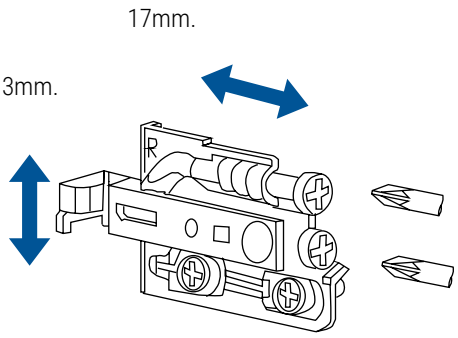

Placa doble

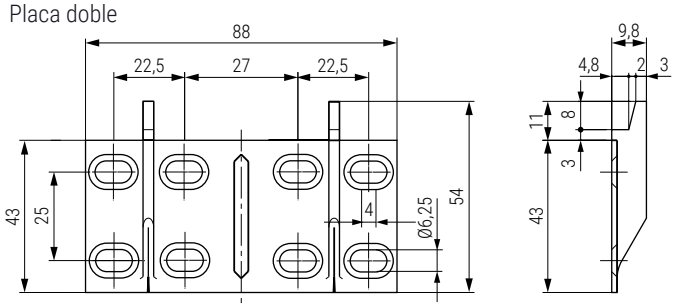

Placa doble 130

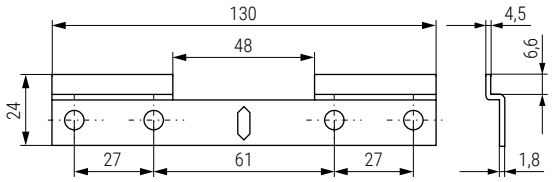

45KG | PZ2 | REGULACIÓN ALTURA 13mm. | REGULACIÓN FRONTAL 17mm. | REGULACIÓN LATERAL 8mm.

• Se sirven en unidades.
• Deben pedirse colgadores derecha e izquierda y placas por separado.
• Se incluyen los tornillos.

CÓDIGO	Mano	Descripción	Material	Acabado	
679.101	derecha	tornillo euro	zamak	zincado	1/200
679.102	izquierda	tornillo euro	zamak	zincado	1/200
679.105	derecha	tirafondo	zamak	zincado	1/200
679.106	izquierda	tirafondo	zamak	zincado	1/200
679.115	derecha	MD10	zamak	zincado	1/200
679.116	izquierda	MD10	zamak	zincado	1/200

• Tacos de plástico recomendado Ø6x30 o Ø8X40.
• Tornillo tirafondo Ø4,5 x 35.

CÓDIGO	Descripción	Material	Acabado	
679.108	placa doble 130	zamak	zincado	1/200
679.107	placa doble 88	zamak	zincado	1/200

Información y complementos recomendados


Cód. 679.109


Cód. 679.111


Cód. 454.171
Cód. 454.172


Cód.679.107

Vídeo montaje