SMARTLIFT Kit persiana PVC enrollable premontada



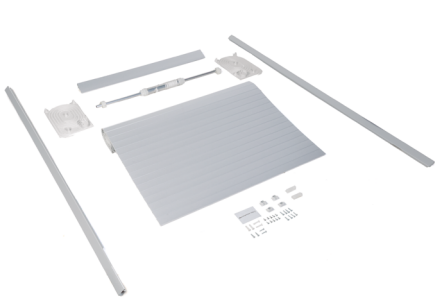

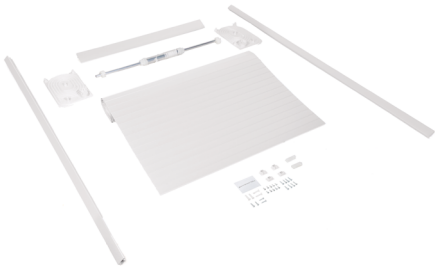



El mecanismo **SMARTLIFT** es rápido y fácil de montar, se instala sobre el frente del módulo, sin necesidad de ningún mecanizado. Si se precisa adaptar la persiana a una medida especial, te será muy fácil.

Es ideal para graduar la tensión de subida y bajada de lamas ya que consta de un sistema de muelles en su interior, los cuales por mediación de un eje móvil podemos graduar la tensión exacta, para nuestra dimensión y peso.

De estructura y lamas en material plástico y diferentes colores que se adaptan a todos los entornos y aportan una buena solución para los problemas de espacio.

- Para ajustar el ancho hay que que cortar las lamas y la cornisa.
- Para ajustar la altura, cortarás los dos perfiles guía por la parte inferior.

Aconsejamos hacer pruebas técnicas.

Vídeo de montaje

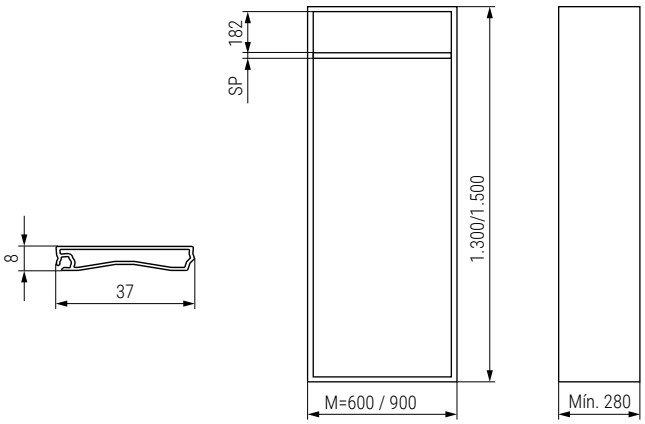

16mm. PVC EASY

CÓDIGO Módulo 600	CÓDIGO Módulo 900	Acabado	Alto	
1140.21	1140.23	inox	1.500	1 kit
1140.22	1140.24	blanco mate	1.500	1 kit
1140.4	1140.25	pizarra negro	1.500	1 kit

19mm. PVC EASY

CÓDIGO Módulo 600	CÓDIGO Módulo 900	Acabado	Alto	
1140.15V	1140.18V	inox	1.500	1 kit
1140.16V	1140.19V	blanco mate	1.500	1 kit
1140.17V	1140.20V	pizarra negro	1.500	1 kit