SERIE KAIMAN Soportes para estantes de cristal y madera



KAIMAN Soporte para estante
Cristal y madera



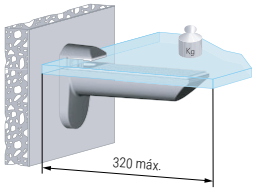

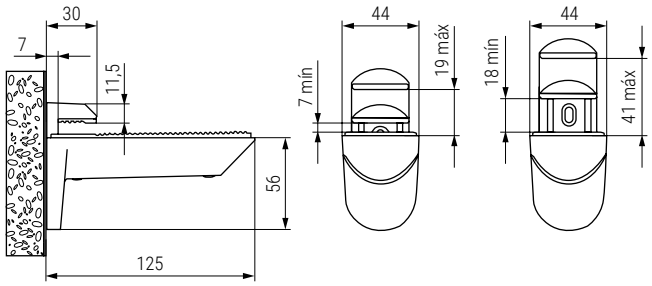

7 - 19mm. | 18 - 41mm. | 25KG

- Se sirve en kit de 2 unidades con accesorios y tornillos de ajuste para su colocación.
- Tornillos de fijación a la pared, incluidos.

CÓDIGO	Material	Acabado	
504.1241	zamak	gris RAL 9006	1 kit
504.1242	zamak	efecto inox.	1 kit
504.1243	zamak	negro	1 kit

KAIMAN MAXI Soporte para estante de madera



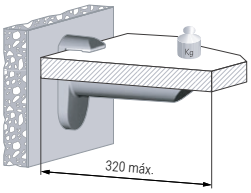

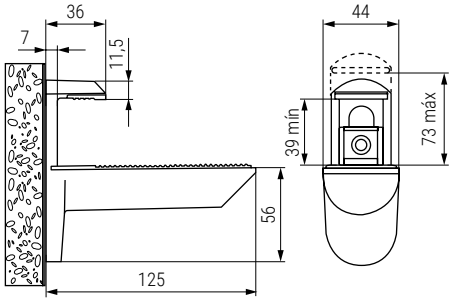

40-70mm. | 25KG

- Se sirve en kit de 2 unidades con accesorios y tornillos de ajuste para su colocación.
- Tornillos de fijación a la pared, incluidos.

CÓDIGO	Material	Acabado	
504.1246	zamak	gris RAL 9006	1 kit