EAZYBED Mecanismo sofá/cama. **Manual**
Sofa bed mechanism

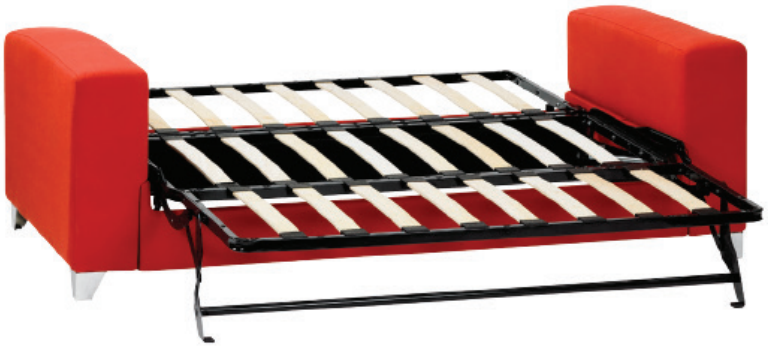



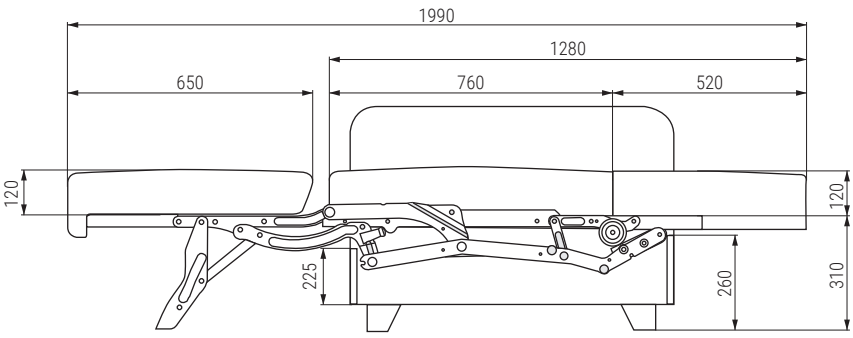



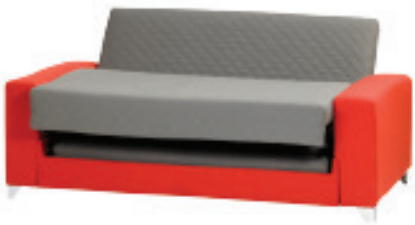

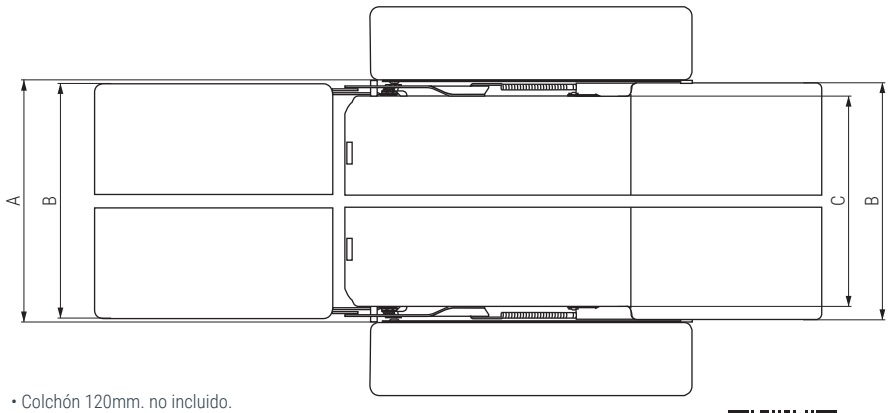

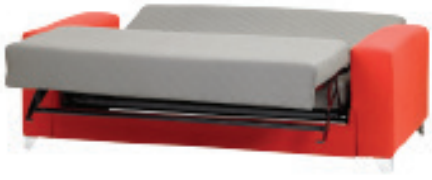



• Colchón 120mm. no incluido.
• Mattress 120mm. not included

Código Code	A	B Ancho Flanco B Wide Flank	Ancho Colchón Mattress width	
777.37V	88,5	87cm.	80	1
777.46V	128,5	127cm.	120	1
777.38V	148,5	147cm.	140	1

Ficha técnica
Data sheet