VOLEKO Zapatero de dos estantes en plástico
Con tornillo métrico

ALK

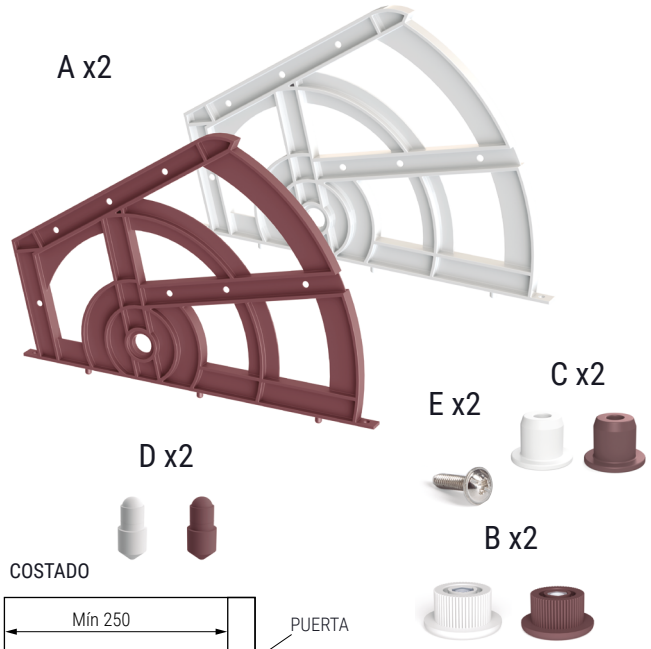

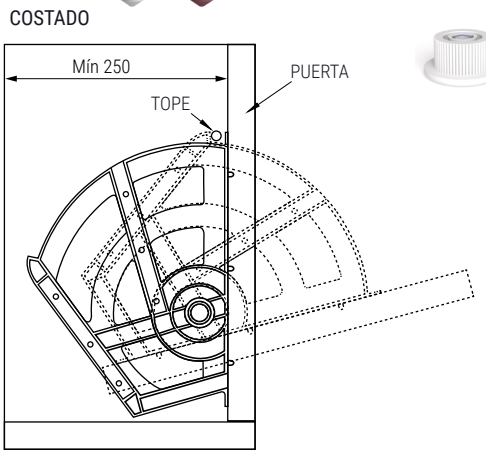

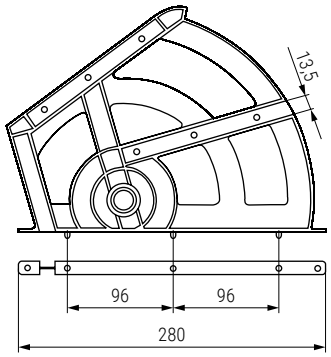

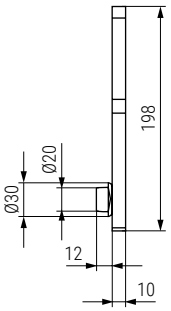

VOLEKO · Más espacio. Más orden. Más comodidad.
Zapatero extraíble de dos estantes diseñado para optimizar el espacio interior del mueble y facilitar el acceso al calzado. Su sistema de montaje con tornillo métrico permite una instalación y desmontaje rápidos y sencillos.

- Dos niveles de almacenamiento.
- Acceso cómodo al interior.
- **Se sirven sin estantes.**
- Se sirven por juegos: un juego se compone de dos piezas de cada elemento A, B, C, D y E. Total: 10 piezas.
- Con tornillo y tuerca métrica, para montar y desmontar más fácil.
- Solución funcional y fácil de instalar.

Aconsejamos hacer pruebas tecnicas.

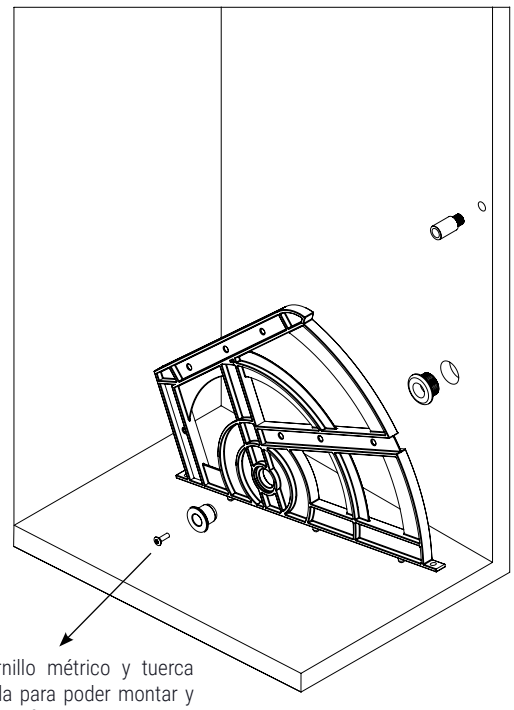

Con tornillo métrico y tuerca embutida para poder montar y desmontar fácilmente.

Instrucciones de montaje

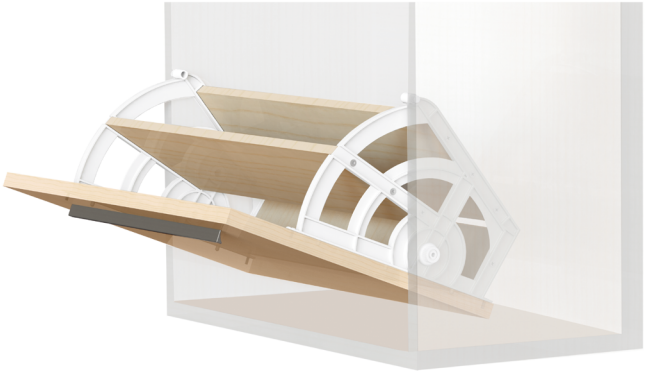

CÓDIGO		Fondo mín.	Material	
Blanco	Marrón			
570.41	570.40	250	plástico	1/50 kits