XENI Soporte metal forma X para mueble frigorífico

ALK

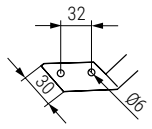

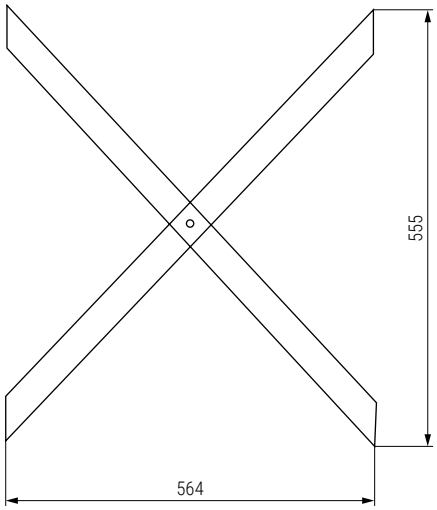

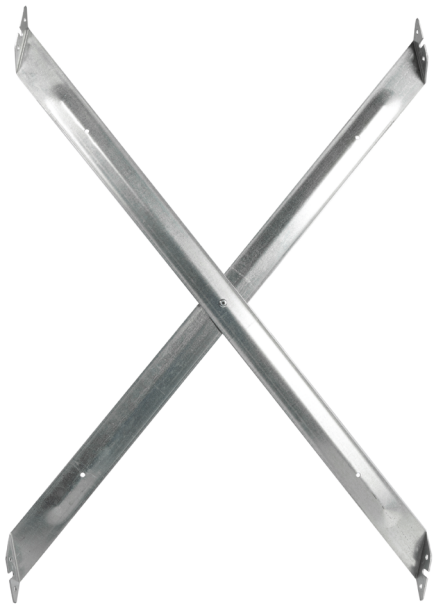

16-19mm.

CÓDIGO	Módulo	Medidas			
		Ancho	Alto	SP	
820.13	600	564	555	1,5	1/100
820.14	750	714	675	1,5	1/100

FRIGGE Base frigorífico 600

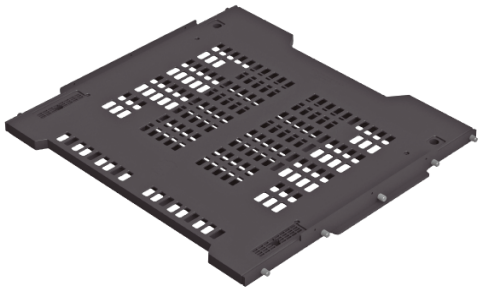

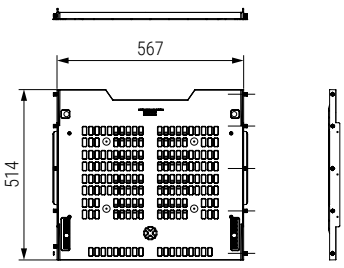

16mm.

CÓDIGO	Módulo	Medidas			
		Ancho	Alto	Fondo	
1317.50	600	567	100	514	1/50

FRIGGE Base frigorífico 750

Patas incluidas



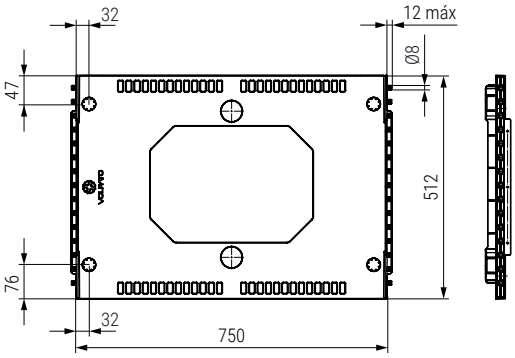

16mm.

CÓDIGO	Módulo	Medidas			
		Ancho	Alto	Fondo	
1317.51	750	750	100	512	1/50