## SERIE PEANUT Herrajes de unión invisible para muebles



## PEANUT 1 Herraje de unión, mecanizado con CNC de más de 3 ejes

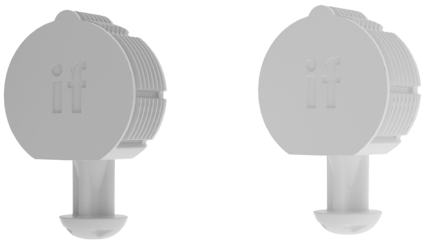

El herraje **PEANUT** es una opción versátil y altamente eficiente para unir piezas de mobiliario de manera segura. Su diseño compacto permite un ensamblaje rápido y sencillo, lo que lo convierte en una herramienta indispensable para armarios, estanterías, mesas y otros muebles.

**PEANUT** se ajusta a diferentes grosores de materiales, lo que facilita su uso en una variedad de proyectos.
Resistente al desgaste y a la corrosión, garantiza una larga vida útil.
Aunque requiere un mecanizado previo, no necesitas herramientas especiales para su instalación.

Recomendamos realizar pruebas técnicas.

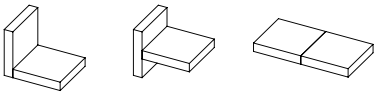










- Se mecaniza con un solo proceso de CNC.
- Se necesita la broca PEANUT CNC y broca de 25mm y 5 mm.

| CÓDIGO | Material | Acabado | |
|---|---|---|---|
| 210.10 | nailon | gris | 200 |
| 210.11 | nailon | blanco RAL 9010 | 200 |

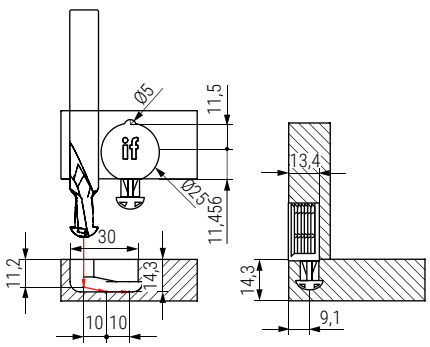


Información y Complementos recomendados







Cód. 210.5

Ficha técnica

Video montaje

## PEANUT 2 Herraje de unión invisible la fijación más robusta

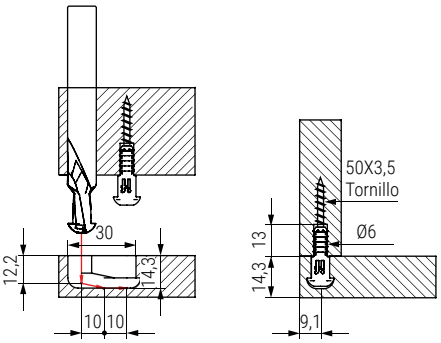


Video montaje



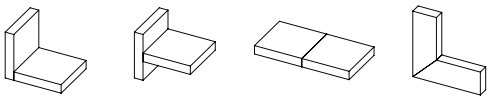

100KG · Mín15,3mm. · MECANIZADO

- Se necesita mecanizado con PEANUT JIG, MINIJIG o máquina de 3 ejes (CNC).
- Se necesita la broca PEANUT y broca de 6 mm.

| CÓDIGO | Material | Acabado | |
|---|---|---|---|
| 210.12 | plástico | azul | 200 |

## PEANUT 2 CORTO Herraje de unión invisible el más versátil

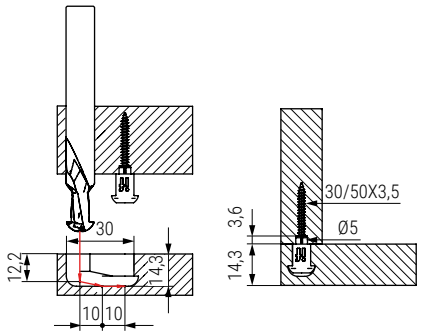


Video montaje



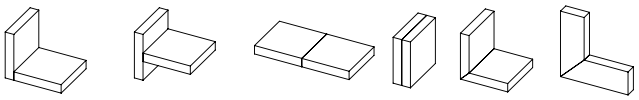

100KG · Mín15,3mm. · MECANIZADO · 45°

- Se necesita mecanizado con PEANUT JIG, MINIJIG o máquina de 3 ejes (CNC).
- Se necesita la broca PEANUT y broca de 5 mm.

| CÓDIGO | Material | Acabado | |
|---|---|---|---|
| 210.13 | plástico | verde | 200 |

Información y Complementos recomendados



Cód. 210.1



Cód. 210.2



Cód. 210.3



Cód. 210.4

Ficha técnica

## PEANUT 3 Herraje de unión invisible para los fabricantes a gran escala



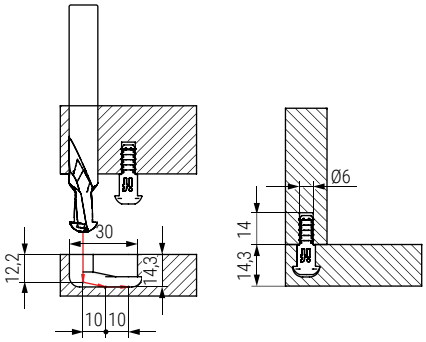


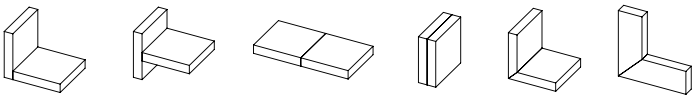

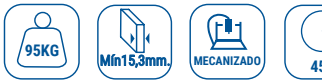


- Se necesita mecanizado con PEANUT JIG, MINIJIG o máquina de 3 ejes (CNC).
- Se necesita la broca PEANUT CNC y broca de 6 mm.
- Se puede aplicar pegamento, no requiere tornillo.

| CÓDIGO | Material | Acabado | |
|---|---|---|---|
| 210.14 | plástico | gris | 200 |

Ficha técnica

Video montaje

### Fresa Ø12 para PEANUT



| CÓDIGO | Material | Acabado | |
|---|---|---|---|
| 210.4 | plástico | gris | 1 |

### Fresa Ø8 especial para CNC para PEANUT



| CÓDIGO | Material | Acabado | |
|---|---|---|---|
| 210.5 | plástico | gris | 1 |

### Plantilla básica MINI JIG para PEANUT



| CÓDIGO | Material | Acabado | |
|---|---|---|---|
| 210.1 | plástico | gris | 1 |

### Plantilla especial JIG para PEANUT

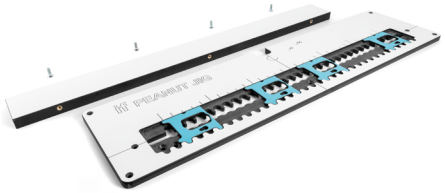

| CÓDIGO | Material | Acabado | |
|---|---|---|---|
| 210.2 | plástico | gris | 1 |

### Accesorio 5mm para plantilla PEANUT



| CÓDIGO | Material | Acabado | |
|---|---|---|---|
| 210.3 | plástico | gris | 1 |