FICHA TÉCNICA
DATA SHEET

K PUSH TECH 37 Pulsador regulable
Apertura sin tirador
Para **embutir**



Características técnicas
Technical feature

- Material: Plástico
- Acabado: Gris, antracita y blanco
- Tipo: Pulsador regulable para apertura sin tirador
- Sistema: Apertura Push
- Versiones: Magnético y con paragolpe
- Fuerza: Estándar y Strong (extrafuerte)
- Regulación: 0 a +6 mm
- Montaje: Embutido
- Aplicación: Puertas de muebles

- Material: Plastic
- Finish: Grey, anthracite and white
- Type: Adjustable push-to-open mechanism
- System: Push-to-open
- Versions: Magnetic and with bumper
- Force: Standard and Strong (extra-strong
- Adjustment: 0 to +6 mm
- Installation: Recessed mounting
- Application: Cabinet doors

PLANO
DRAWING

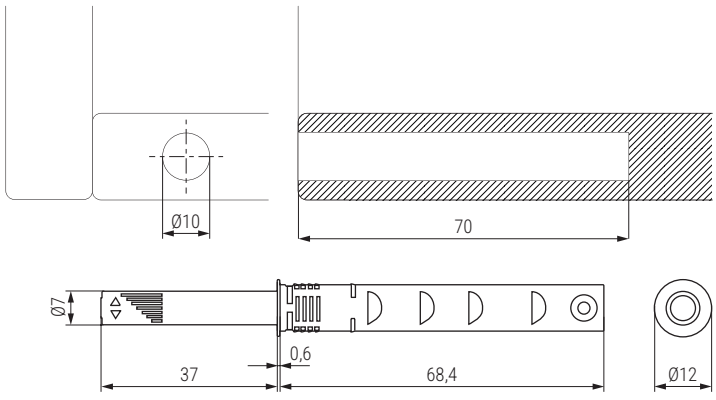

CÓDIGOS
CODE





- Recomendable para módulos de puerta única.
- Versión Strong (extrafuerte) indicada especialmente para puertas de mayor tamaño.
- Recommended for single-door cabinets.
- Strong (extra-strong) version especially suitable for larger doors.

CÓDIGO CODE		Descripción Description	Acabado Finish	
Estándar Standard	Strong			
504.311	504.511	magnético/magnetic	gris/grey	100
504.313	504.513	paragolpe/bumper	gris/grey	100
504.312	504.512	magnético/magnetic	antracita/anthracite	100
504.314	504.514	paragolpe/bumper	antracita/anthracite	100
	504.508	magnético/magnetic	blanco/blanco	100
	504.509	paragolpe/bumper	blanco/blanco	100