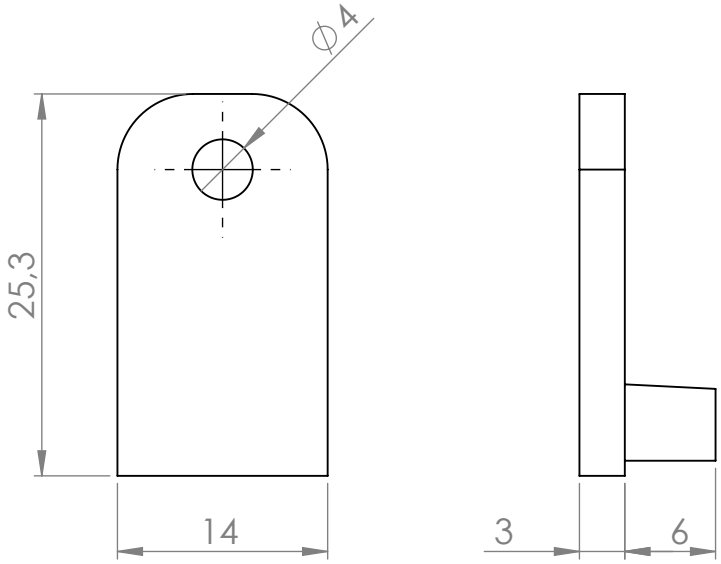

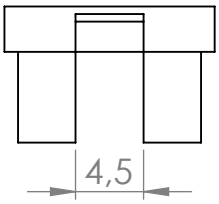

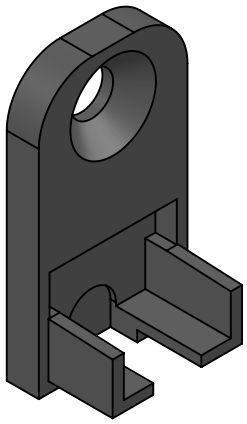

	NOMBRE	FIRMA	FECHA
DIBUJ.	AG		01/04/2026
VERIF.	AG		
APROB.			
FABR.			
CALID.			

DESCRIPCIÓN:
Tapa para atornillar

Unidades envase: 1 kit

Unidades embalaje: 50 kit

PESO:

VERDÚ

Código	Material	Acabado
779.36	plástico	negro

A4

ESCALA: 2:1

HOJA 1 DE 1

www.verdustore.com