OLIVER Rueda fija para nidos Ø30 H39

ALK

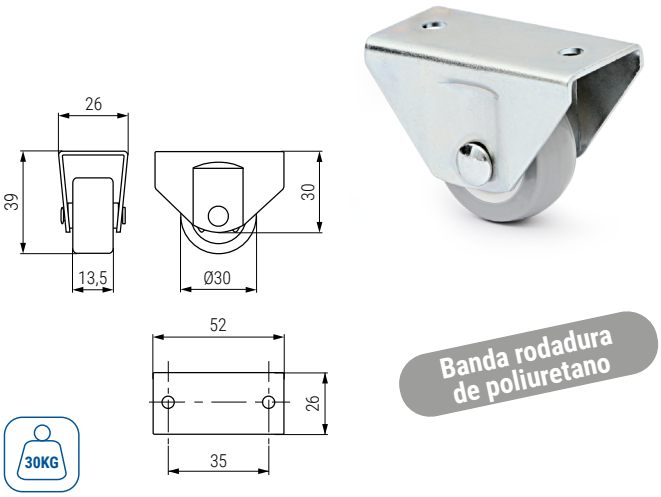

Código	Material	Acabado	
1253.25	acero-poliuretano	zincado-gris	1/250

ZAGA Rueda fija Ø50 H74

ALK

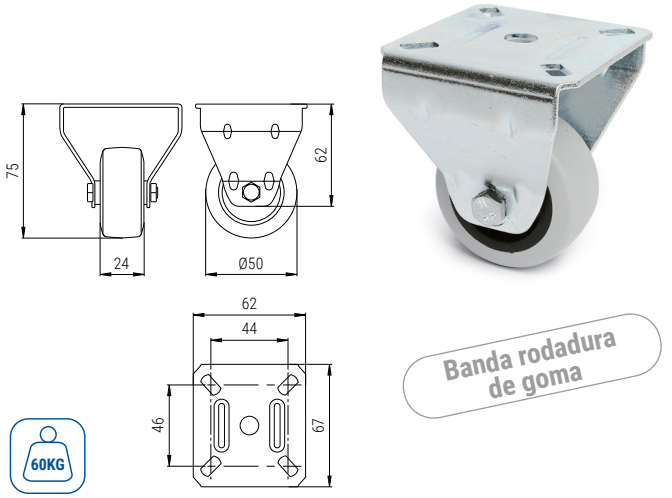

Código	Material	Acabado	
1340.176	acero-goma	zincado-gris	1/100

DEVON Rueda fija pequeña Ø20 H22

ALK

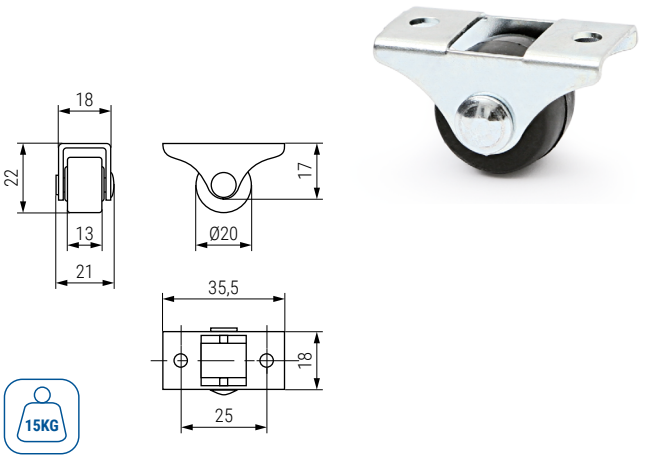

Código	Material	Acabado	
1253.22	acero-nilón	zincado-negro	1/1.000

ORION Rueda fija especial, muy estrecha Ø20 H22

ALK

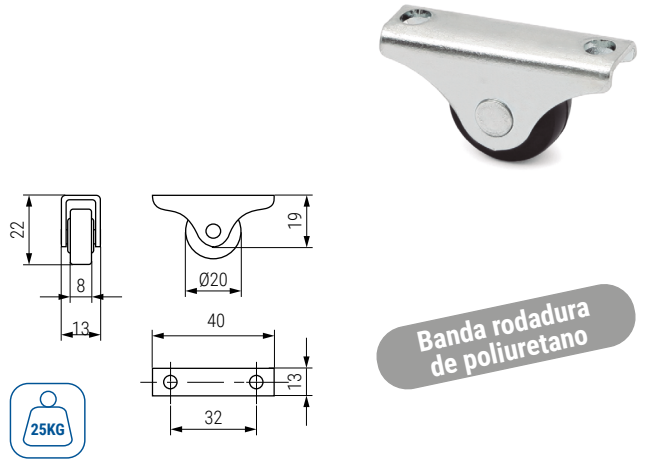

Código	Material	Acabado	
1253.23	acero-poliuretano	zincado-negro	1/1.000

ORION Rueda fija especial, muy estrecha Ø20 H22

ALK

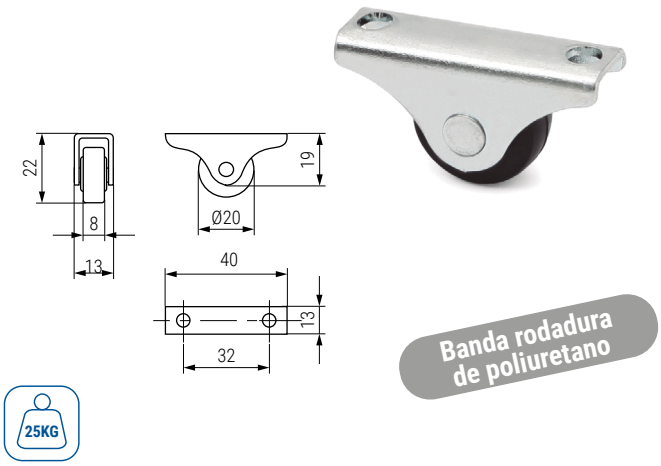

Código	Material	Acabado	
1253.23	acero-poliuretano	zincado-negro	1/1.000

MINIMA Rueda fija mini Ø12 H12

ALK

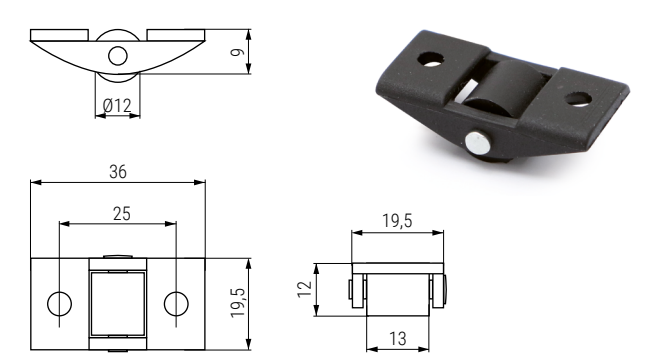

Código	Material	Acabado	
1253.30	plástico	negro	1/1.000