TRIADE PRO MINI Soporte de montaje oculto para estantes
Tablero de 25mm.

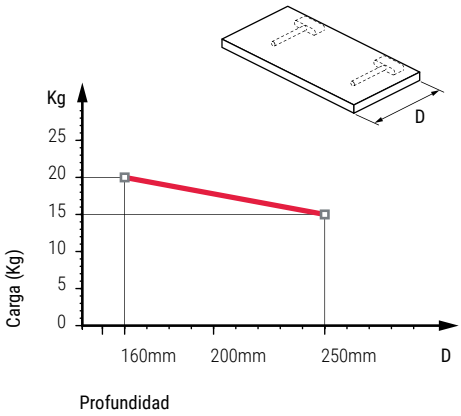

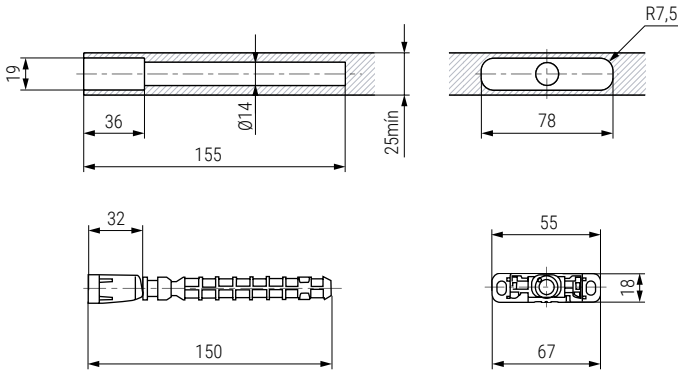



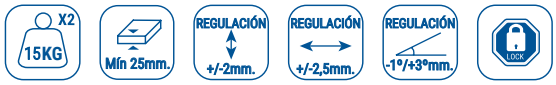

- Se puede colocar un tornillo prisionero opcional para mayor seguridad. **Cód 504.147.**
- Placa de refuerzo opcional para pared **Cód. 504.736. Consultar mecanizado QR.**

CÓDIGO	Material	Acabado	
504.732	zamak-acero-plástico	zincado	50

TRIADE PRO Soporte de montaje oculto para estantes
Tablero de 30-40mm.

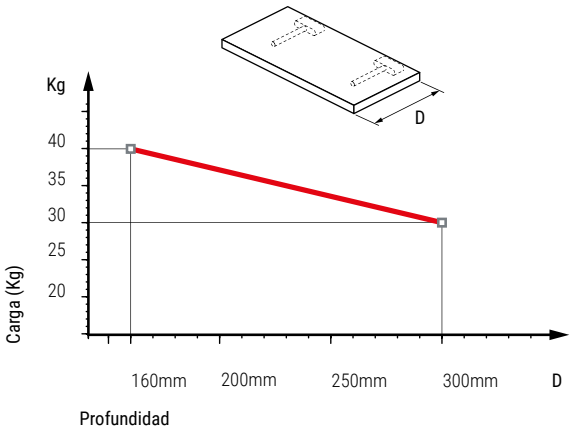

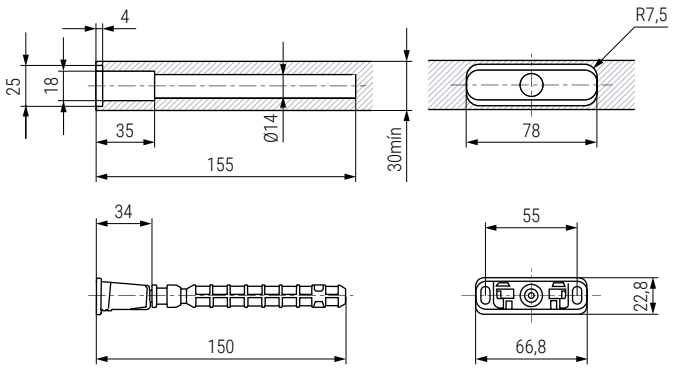



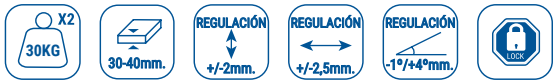

- Se puede colocar un tornillo prisionero opcional para mayor seguridad. **Cód 504.147 o 504.149.**
- Placa de refuerzo opcional para pared **Cód. 504.98. Consultar mecanizado QR.**

CÓDIGO	Material	Acabado	
504.733	zamak-acero-plástico	zincado	50